Panasonic®

Português Brasileiro

Español

Instruções de Operação
Refrigerador
(Para uso doméstico)

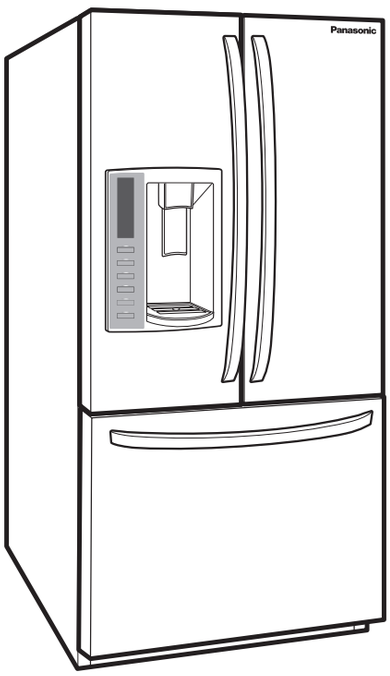

Instrucciones de Operación del
Refrigerador
(Para uso doméstico)

modelos: **NR-CB74PV1XA**
NR-CB74PV1XB
NR-CB74PV1XD

Agradecemos pela aquisição deste produto Panasonic.
- Por favor, leia estas instruções cuidadosamente para o uso seguro e correto deste refrigerador.
- Por favor, leia as “Instruções de segurança” (páginas 4, 5, 6 e 7) antes de utilizar o seu produto.
- Por favor, guarde estas instruções de operação com o cartão de garantia em um lugar seguro.

Agradecemos por la adquisición de este producto Panasonic.
- Por favor, lea cuidadosamente estas instrucciones para el uso seguro y correcto de este refrigerador.
- Por favor, lea las "PRECAUCIONES DE SEGURIDAD" (páginas 2, 3, 4 e 5) antes de utilizar el producto.
- Por favor, guarde estas instrucciones de operación con la tarjeta de garantía en un lugar seguro.

Índice

Introdução	**Precauções de segurança**	**3**
	Precauções ao usar o refrigerador	**7**
	Peças e características	**8**
	Características especiais	8
	Principais peças e componentes	9
Instalação	**Instalação do refrigerador**	**10**
	Desembalagem	10
	Ao movimentar seu refrigerador	10
	Instalação	10
	Remoção das portas	11
	Fechamento e alinhamento das portas	17
Operação	**Operação do painel de controle**	**18**
	Características do painel de controle	18
	O mostrador de LED	19
	Ajuste das temperatura e do mostrador	20
	Configuração das funções	21
	Operação do dispensador	**22**
	Sistema produtor de gelo	**23**
	Ajuste das configurações de controle	**25**
	Guia de armazenamento de alimentos	**25**
	Compartimento do refrigerador	**26**
	Compartimento do freezer	**29**
Limpeza e manutenção	**Como limpar**	**30**
	Como fazer manutenção	**31**
	Substituição do filtro de água	**32**
	Folha de dados de desempenho	**34**
	Conexão da linha de água	**36**
	Guia de solução de problemas	**39**
Especificações	**Especificações**	**42**

Precauções de segurança

Certifique-se de observar as recomendações indicadas a seguir

Estas precauções devem ser observadas para impedir acidentes ou danos à sua propriedade.

- As descrições abaixo são classificadas pelo grau de perigo ou danos em caso de uso incorreto do produto.

ADVERTÊNCIA	CUIDADO
Este símbolo alerta sobre riscos de ferimentos ou até risco de morte.	Este símbolo alerta sobre riscos de ferimentos ou danos à propriedade.

	Estes símbolos significam uma ação proibida.
	Este símbolo significa uma ação necessária.

ADVERTÊNCIA **Caso os símbolos não sejam respeitados, pode ocorrer incêndio, ferimentos, explosão e choque elétrico.**

Em caso de emergência

- Não utilize aparelhos elétricos dentro do compartimento de armazenamento de alimentos do refrigerador, exceto se forem do tipo recomendado pelo fabricante.
- Não armazene substâncias explosivas como, por exemplo, latas de spray com propelentes e produtos químicos inflamáveis ou amostras científicas neste refrigerador.

- Os trabalhos de manutenção devem ser realizados somente por técnicos da rede autorizada Panasonic.
- Durante o transporte e instalação, assegure-se de que os tubos do circuito de refrigeração não estejam danificados.
- Em caso de ocorrência de quaisquer danos aos tubos, evite a exposição a chamas abertas e a quaisquer dispositivos que gerem faísca. Desconecte o cabo de força do refrigerador da tomada.
- Notifique (informe) os detalhes à equipe de serviços qualificados para as ações e recomendações necessárias.
- Interrompa o uso do refrigerador imediatamente se ocorrer alguma anormalidade ou falha, e desconecte o cabo de força do refrigerador da tomada.
  Exemplos de anormalidades e falhas:
  - Cabo de força ou plugue quentes (acima de um limite razoável).
  - Cabo de força danificado ou deformado.
  - Odor de algum material queimado.
- Se o seu refrigerador não estiver aterrado adequadamente, eventualmente você poderá sentir um ligeiro formigamento por eletricidade ao tocar em algumas partes metálicas. Entretanto, esta é uma condição normal do sistema inverter.
- Se você detectar vazamento de gás (como, por exemplo, gás de cozinha), não toque no refrigerador e abra as janelas para ventilar a cozinha.
- O gás refrigerante utilizado é inflamável. Se o circuito de passagem do líquido refrigerante (tubulação) for danificado, abra as janelas para ventilar a cozinha e entre em contato com a Equipe de Serviços Qualificados Panasonic. (Caso contrário poderá ocorrer choque elétrico, ignição ou explosão)

- Mantenha vapores e materiais inflamáveis como gasolina distantes do refrigerador. Não seguir estas instruções pode causar morte, explosão ou incêndio.

- Não desmonte, repare ou modifique o refrigerador. Se você desejar reparar o refrigerador, por favor, consulte a Equipe de Serviços Qualificados Panasonic.
- Não utilize dispositivos mecânicos ou outros meios para acelerar o processo de descongelamento.

Quando reciclar o produto

- Antes de levar o refrigerador para a reciclagem, remova todas as borrachas de vedação da porta para evitar que uma criança possa se esconder dentro do refrigerador.
- As etiquetas de advertência devem ser mantidas afixadas durante toda a vida útil do refrigerador.
- As instruções de operação devem sempre acompanhar o refrigerador caso um novo usuário utilize o refrigerador; para que ele o utilize corretamente.
- O ciclopentano é usado para o isolamento do refrigerador e é um material inflamável. Quando descartar este refrigerador, consulte as leis locais sobre reciclagem.

Para o manuseio do cabo de força e de seu plugue

- Não conecte ou desconecte o plugue do cabo de força com as mãos úmidas.
- Não permita que o cabo de força ou o seu plugue sejam danificados. Se o cabo de força for danificado, ele deve ser substituído pela equipe de serviços qualificados.

- Desconecte o plugue do cabo de força quando limpar o refrigerador.
- Conecte a uma fonte de alimentação compatível com a tensão indicada na etiqueta do produto e insira o plugue do cabo de força completamente na tomada.
- Utilize uma tomada específica para o refrigerador. Evite conectar diversos aparelhos à mesma tomada; não deixe o cabo de força enrolado.
- Remova a poeira acumulada periodicamente sobre o plugue do cabo de força.
- Se você detectar um vazamento de gás, não toque no plugue do cabo de força e ventile bastante a cozinha.

Ao utilizar o refrigerador

- Não danifique o circuito de passagem do fluído refrigerante (tubulação localizada na parte traseira do refrigerador). O fluído refrigerante é inflamável e pode gerar fogo, causando explosão.
- Não toque no compressor ou nos tubos, já que estas áreas estão sempre sujeitas a altas temperaturas.
- Não deixe nenhuma criança se pendurar na porta do refrigerador, pois pode haver risco de queda. As crianças devem ser supervisionadas para assegurar que não utilizam o refrigerador de forma incorreta.
- Não coloque qualquer recipiente com água na parte superior do refrigerador.
- Não obstrua as laterais ao redor do refrigerador. (Se o gás refrigerante vazar poderá incendiar-se).
- Não coloque os dedos ou as mãos no mecanismo automático produtor de gelo enquanto o refrigerador estiver ligado na tomada.
- Como há espaço suficiente na gaveta interna do freezer para uma criança entrar, para evitar sufocamento e outros acidentes, não permita que crianças ou animais de estimação brinquem dentro dela.

- Este aparelho não deve ser utilizado por pessoas (incluindo crianças) com capacidades físicas, sensoriais ou mentais reduzidas ou com falta de experiência e conhecimento, exceto que sejam supervisionadas pela pessoa responsável por sua segurança.

Ao movimentar o refrigerador

- Peça auxílio a duas ou mais pessoas para movimentar ou instalar o refrigerador. Não seguir estas instruções pode causar ferimentos às costas e outras partes do corpo.

Ao instalar o refrigerador

- Não coloque as mãos ou pés ou varetas de metal nos respiros, grade da base ou parte inferior do refrigerador. Você pode se ferir ou receber um choque elétrico.
- Para evitar o risco de aprisionamento ou sufocamento acidental de crianças ou animais de estimação, não permita que eles brinquem dentro da gaveta.
- Não pise nem sente sobre a gaveta do freezer.

- Desconecte a energia elétrica do refrigerador antes de instalar. Deixar de fazer isso pode resultar em morte ou ferimentos graves.
- Tenha cuidado ao trabalhar com a dobradiça, grade da base e batente. Você pode se ferir.

Quando limpar

- Não use limpadores inflamáveis. Não seguir estas instruções pode causar morte, explosão ou incêndio.

- Antes de começar, remova o refrigerador da tomada ou desligue a energia no disjuntor ou caixa de fusíveis.

CUIDADO Caso os símbolos não sejam respeitados pode ocorrer ferimentos e acidentes.

Quando abrir/fechar as portas…

- Quando abrir o refrigerador, tenha cuidado para não prender a mão de outra pessoa que esteja segurando a porta.
- Atente ao espaçamento entre as portas. Elas podem comprimir a sua mão quando forem fechadas.

Quando armazenar alimentos…

- Não aplique impactos fortes às prateleiras de vidro. (Caso contrário estas prateleiras podem quebrar e causar ferimentos).
- Não congele garrafas de vidro. (Se o líquido em uma garrafa de vidro for congelado e a garrafa romper, poderão ocorrer ferimentos)

Quando movimentar o refrigerador…

- Segure o refrigerador firmemente quando transportá-lo.
- Coloque um material sobre o piso para protegê-lo ao movimentar o refrigerador.
- Não transporte o refrigerador na posição horizontal. Quando mover o seu refrigerador sem a sua embalagem de transporte aguarde 10 minutos para ligá-lo depois que o refrigerador for posicionado na posição vertical.

Ao instalar o refrigerador…

- Ao remover a porta da gaveta, não segure-a pela alça. A porta pode cair e ferir-lo.

- Ao levantar a dobradiça para soltá-la da trava, tenha cuidado para que a porta não caia para frente.
  Levante a porta a partir do pino da dobradiça intermediária e remova a porta. Coloque a porta, com a parte interna voltada para cima, sobre uma superfície que não a arranhe.
- Ao colocar a gaveta no chão, tenha cuidado para não danificar o piso ou ferir os pés com as bordas cortantes do lado da dobradiça.

Uso do refrigerador…

- Não deixe garrafas no compartimento do freezer pois elas podem explodir depois de congeladas e causar danos.
- Não limpe as prateleiras de vidro do refrigerador com água quente ou morna quando elas estiverem frias. As prateleiras de vidro podem se quebrar se forem expostas a mudanças rápidas de temperatura ou a impactos. Para sua segurança, as prateleiras de vidro são feitas de vidro temperado de modo que, se quebrarem, elas se fragmentarão em pequenos pedaços.

- Mantenha as mãos e as ferramentas fora da porta do compartimento de gelo e da calha do dispensador. Você pode quebrar algo ou ferir-se.
- Ao manusear o depósito de gelo, mantenha as mãos longe da lâmina. A lâmina tem bordas cortantes que podem causar ferimentos.

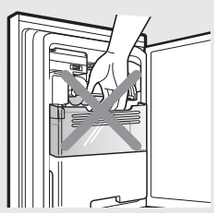

Precauções ao usar o refrigerador

Quando abrir/fechar as portas...

- Não refrigere itens muito maiores que a bandeja ou a prateleira, já que a porta não será fechada completamente e o ar frio irá vazar.
- Não abra o refrigerador frequentemente e nem o deixe aberto durante longos períodos, para prevenir o gotejamento de água dentro do refrigerador e desperdício de energia.
- Verifique frequentemente a vedação da porta; ela deve ser fechada no corpo do refrigerador completamente.

Ao movimentar o refrigerador...

- Quando o plugue do cabo de força for desconectado da tomada, deixe o refrigerador desligado durante 10 minutos antes de ligá-lo novamente. Caso contrário, o compressor poderá não funcionar.
- Não coloque nada na parte superior do refrigerador. Caso contrário, os objetos podem cair devido a vibrações do motor do refrigerador.
- Ajuste a temperatura de acordo com as condições de operação reais para maximizar a economia de energia.
- Se você pretender se ausentar durante vários dias e não houver necessidade de manter nenhum produto dentro do refrigerador, o plugue deve ser desconectado da tomada de força para economizar energia.

Quando limpar...

- Não limpe o refrigerador com produtos químicos. Isto irá danificar e gerar corrosão na superfície do refrigerador e poderá danificar o seu acabamento. Utilize preferencialmente um pano umedecido.

Quando armazenar alimentos...

- Não coloque alimentos quentes/aquecidos no refrigerador. Armazene os alimentos e bebidas quentes depois de resfriados(as).
- Não sobrecarregue o refrigerador. Espaços devem ser deixados entre os alimentos para manter o efeito de resfriamento.
- Armazene frutas e vegetais na sua gaveta apropriada onde a umidade acumulada ajuda a preservar a qualidade dos alimentos durante períodos de tempo mais longo.
- Água potável, garrafas de bebidas, etc. devem ser vedadas para não expelirem odores.
- Alimentos como, por exemplo, vegetais, frutas e alimentos frescos devem ser embalados apropriadamente antes do congelamento e refrigeração.
- Coloque os alimentos como carnes ou peixes no freezer se desejar armazená-los durante um longo período de tempo.
- Se você colocar produtos de alta umidade no refrigerador, eles devem ser vedados e embalados para evitar o seu descongelamento.

Peças e características

Características especiais

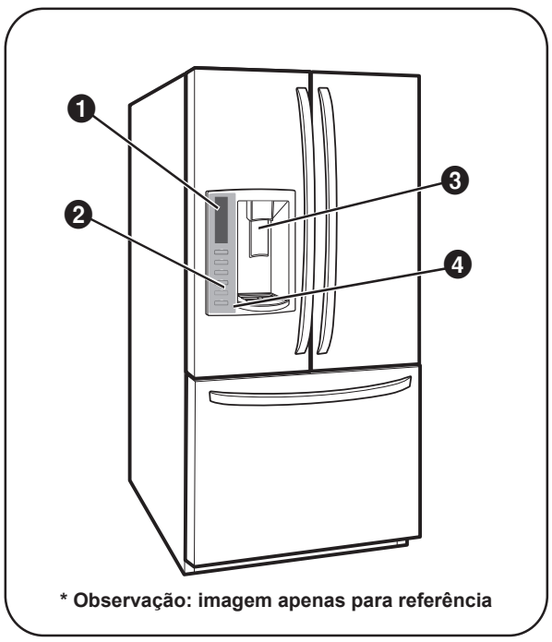

*** Observação: imagem apenas para referência**

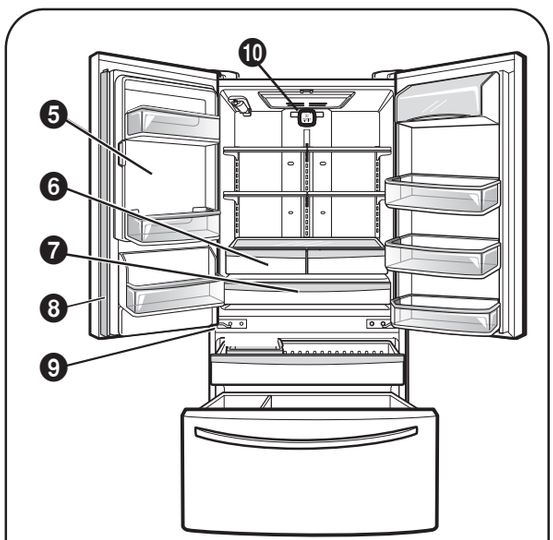

*** Observação: imagem apenas para referência**

❶ TELA DO MOSTRADOR DE LED DO PAINEL DE CONTROLE
A tela de LED mostra a temperatura do refrigerador e do freezer, mostra o status do filtro de água, informações sobre o dispensador e mais.

❷ MAIS GELO
Quando essa característica é ativada, a seção do freezer funciona na temperatura mais baixa possível por um período de 24 horas para aumentar a produção de gelo.

❸ DISPENSADOR DE GELO E ÁGUA FILTRADA
O dispensador de água oferece água fresca, resfriada e filtrada através da porta. O dispensador de gelo oferece gelo em cubos ou triturado.

❹ ALARME DA PORTA
Um alarme de advertência soa a intervalos de 30 segundos quando a porta do refrigerador ou do freezer permanece aberta por mais de 60 segundos.

❺ SISTEMA PRODUTOR DE GELO
O sistema produtor de gelo produz automaticamente entre 80 e 130 cubos de gelo em um período de 24 horas para manter o dispensador de gelo totalmente abastecido.

❻ GAVETA PARA LEGUMES E VERDURAS
A gaveta para legumes e verduras preserva a umidade e ajuda os vegetais a permanecerem frescos.

❼ MULTIESPAÇO
Fornece espaço de armazenamento com um controle de temperatura variável que mantém o compartimento mais frio do que o refrigerador.

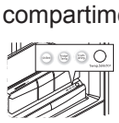

❽ COLUNA
A coluna da porta dobra para dentro quando a porta esquerda é aberta.

❾ DOBRADIÇA DE FECHAMENTO AUTOMÁTICO
Quando você pressiona levemente a porta do refrigerador, ela é fechada automaticamente. (A porta é fechada automaticamente dentro de 30° do ângulo de abertura).

❿ FILTRO DE AR
O filtro de ar ajuda a remover odores do refrigerador.

Principais peças e componentes

Além das características e componentes especiais indicados na seção Características especiais, existem vários outros componentes importantes mencionados neste manual.

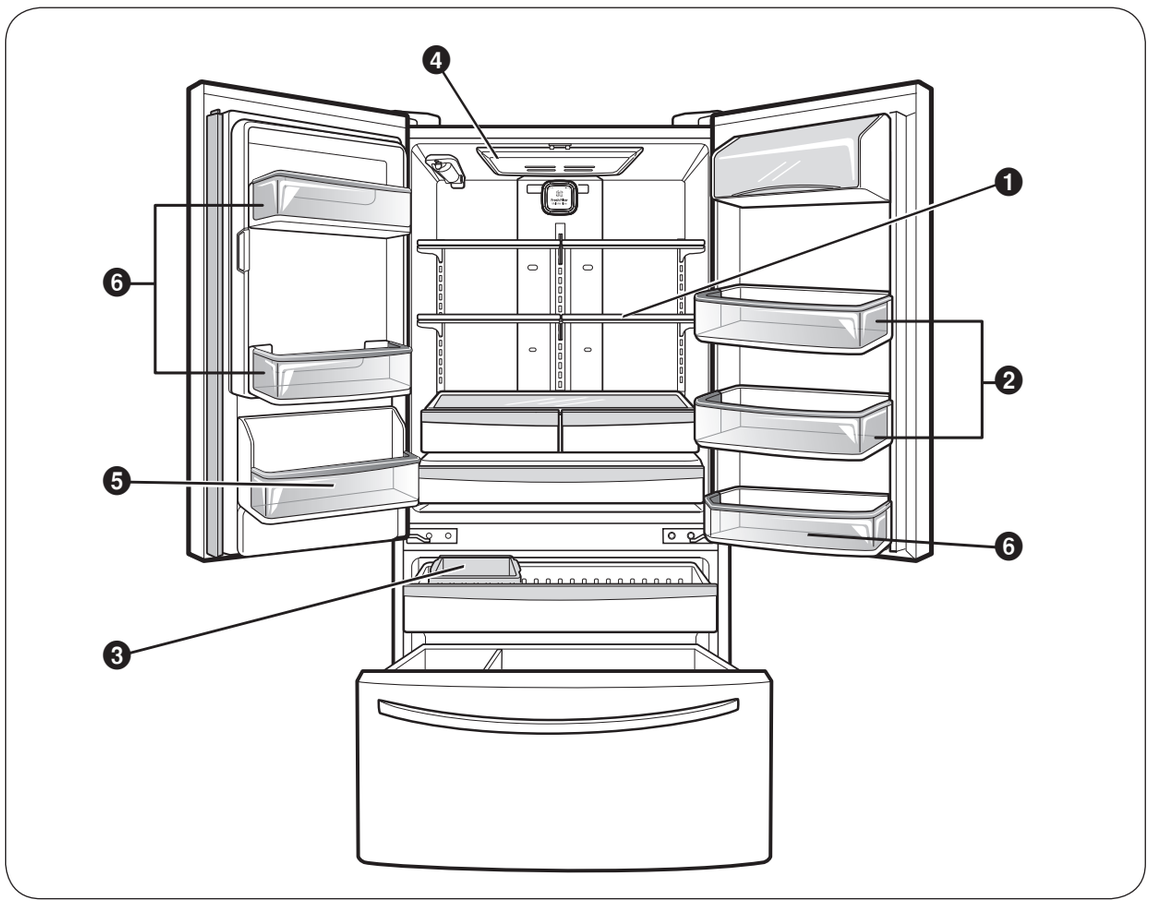

❶ PRATELEIRAS AJUSTÁVEIS DO REFRIGERADOR
As prateleiras do compartimento do refrigerador são ajustáveis e proporcionam flexibilidade para as necessidades de armazenamento.

❷ PRATELEIRAS DA PORTA
Três prateleiras intercambiáveis podem ser distribuídas conforme sua necessidade de armazenamento.

❸ Depósito de gelo removível
As prateleiras de depósito de gelo podem ser removidas para abastecer baldes de gelo, coolers ou jarros

❹ LÂMPADAS INTERNAS DE LED
A parte interna do refrigerador é iluminada por um conjunto de LEDs.

❺ PRATELEIRA DA PORTA

❻ PRATELEIRAS FIXAS DA PORTA

Instalação do refrigerador

Desembalagem

Antes de instalar seu refrigerador, remova todas as fitas ou adesivos temporários. Não remova nenhum adesivo que contenha advertências, o número de série do modelo ou a etiqueta técnica do produto localizada na traseira do refrigerador.

Para remover o resíduo da fita adesiva, esfregue bem com os dedos e um pouco de detergente líquido. Limpe com água morna e deixe secar.

Não use instrumentos cortantes, álcool isopropílico, líquidos inflamáveis ou produtos de limpeza abrasivos para remover a fita adesiva ou a cola. Esses produtos podem danificar a superfície do seu refrigerador. Para obter mais informações, consulte a seção “Precauções de segurança”.

As prateleiras já vêm instaladas na posição de fábrica. Remova as prateleiras e recoloque-as de acordo com suas necessidades de espaço.

Ao movimentar seu refrigerador

Observação:

- Seu refrigerador é extremamente pesado. Ao movimentar o refrigerador para instalação, limpeza ou realização de serviços, não deixe de seguir as próximas instruções.

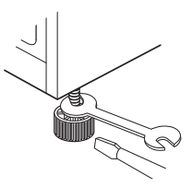

1. Ajuste as hastes de nivelamento para cima.

2. Cubra o piso com papelão ou folhas de madeira para não danificá-lo.

3. Sempre puxe ou empurre o refrigerador em linha reta ao movimentá-lo. Não balance nem apoie apenas uma parte do refrigerador ao tentar movimentá-lo pois podem ocorrer danos ao piso.

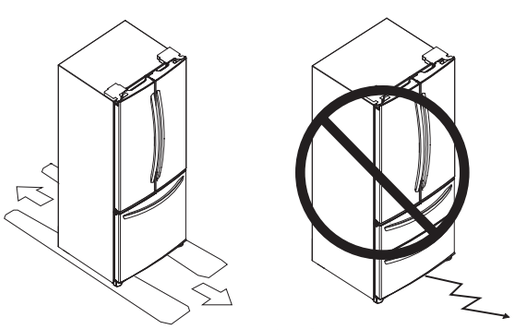

Imagem apenas para referência.

Instalação

1. Evite colocar a unidade próxima de fontes de calor, luz solar direta ou umidade.

2. Para evitar vibrações, a unidade deve estar nivelada. Se necessário, ajuste os parafusos de nivelamento para compensar alguma irregularidade do piso. A frente deve ficar ligeiramente mais alta do que a traseira para garantir que as portas se fechem corretamente. Os parafusos de nivelamento podem ser girados facilmente inclinando-se ligeiramente a frente do refrigerador, girando-se os parafusos de nivelamento no sentido horário (↻) para levantá-la e no sentido anti-horário (↺) para abaixá-la.

3. Instale o refrigerador em uma área com temperatura entre 55 °F (13 °C) e 110 °F (43 °C). Se a temperatura ambiente for inferior ou superior ao mencionado anteriormente, a unidade pode ser prejudicada.

Depois de instalado

1. Limpe cuidadosamente seu refrigerador e remova a poeira acumulada durante o transporte.

2. Instale os acessórios como o depósito de gelo, as prateleiras da porta, as prateleiras de vidro, etc., nos locais adequados.

3. Deixe o refrigerador ligado por 2 a 3 horas antes de armazenar alimentos dentro dele. Verifique se há um fluxo de ar frio no compartimento do freezer para garantir o resfriamento adequado.

Mantenha uma distância adequada de objetos adjacentes

Mantenha o refrigerador a uma distância adequada dos outros objetos. O espaçamento insuficiente pode reduzir a eficiência de congelamento do refrigerador e aumentar o consumo de eletricidade.

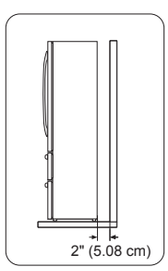

Observação:

- Esse aparelho destina-se a ser usado em aplicações domésticas e similares como
  - cozinhas para funcionários em lojas, escritórios e outros ambientes de trabalho.
  - Casas de fazendas e para clientes de hotéis, motéis e outros ambientes do tipo residencial;
  - Ambientes tipo pousadas;
  - Aplicações de serviços de buffet e não varejistas similares.

Remoção das portas

Ferramentas que você pode precisar

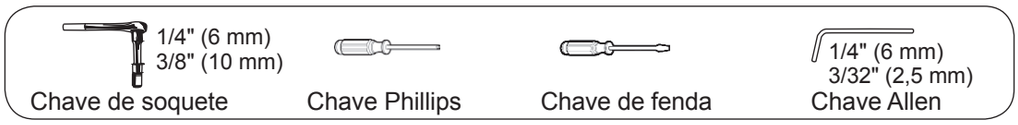

Observação:

- Recomenda-se sempre que as portas sejam removidas quando for necessário movimentar o refrigerador através de uma abertura estreita. Se for necessário remover os puxadores, siga as instruções a seguir.

Observação:

- A aparência do puxador pode diferir da ilustração dessa página.

Remoção do puxador da porta

1. Remoção puxador do refrigerador

Solte os parafusos de ajuste com uma chave Allen de 3/32" (2,5 mm) e remova o puxador.

Observação:

- Se os fixadores de montagem do puxador precisarem ser apertados ou removidos, use uma chave Allen de 1/4" (6,4 mm).

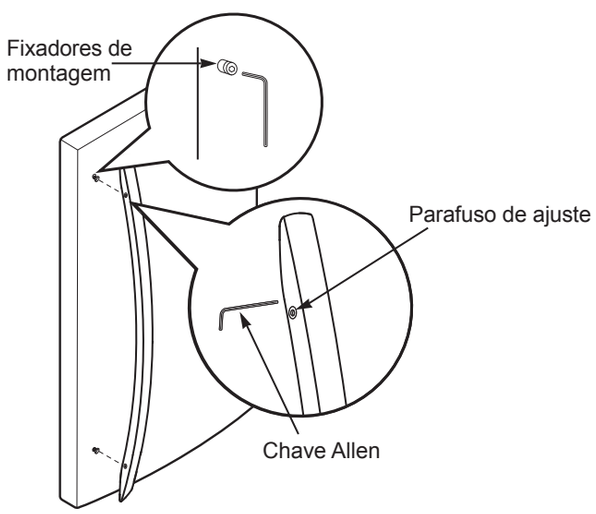

2. Remoção do puxador da gaveta do freezer

Solte os parafusos de ajuste localizados na parte inferior do puxador com a chave Allen de 3/32" (2,5 mm) e remova o puxador.

Observação:

- Se os fixadores de montagem do puxador precisarem ser apertados ou removidos, use uma chave Allen de 1/4" (6,4 mm).

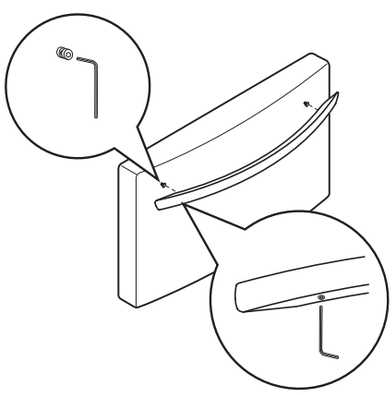

Instalação do puxador da porta

1. Reinstalação do puxador do refrigerador

Coloque o puxador na porta alinhando a base dele para encaixar nos fixadores de montagem e aperte os parafusos de ajuste com uma chave Allen de 3/32" (2,5 mm).

Observação:

- Se os fixadores de montagem do puxador precisarem ser apertados ou removidos, use uma chave Allen de 1/4" (6,4 mm).

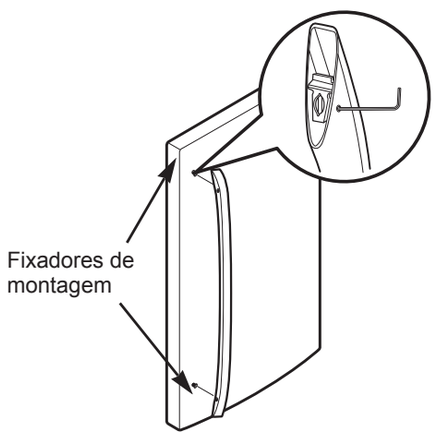

2. Reinstalação do puxador da gaveta do freezer

Coloque o puxador na porta alinhando a base dele para encaixar nos fixadores de montagem e aperte os parafusos de ajuste da parte inferior do puxador com uma chave Allen de 3/32" (2,5 mm).

Observação:

- Se os fixadores de montagem do puxador precisarem ser apertados ou removidos, use uma chave Allen de 1/4" (6,4 mm).

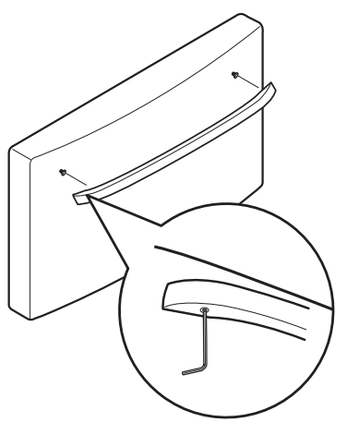

Como remover e instalar a porta do refrigerador

1. Remoção das portas do refrigerador

Remova a porta esquerda primeiro.

Observação:

- A aparência do puxador, dobradiça superior e da tampa da dobradiça podem diferir das ilustrações dessa página.

⇪ **Porta esquerda**

- Puxe o tubo de água para fora da conexão pressionando o anel de liberação da conexão ❶ ao mesmo tempo.
  Observação:
  - Ao puxar o tubo, primeiro é necessário pressionar o colar no sentido oposto da seta da imagem superior e puxar o tubo no sentido da seta.
- Abra a porta. Remova o parafuso da tampa da dobradiça superior ❷.
- Use uma chave de fenda para levantar as abas da parte inferior dianteira da tampa ❸. Levante a tampa.
- Remova a tampa. Puxe o tubo ❹.
- Desconecte todos os chicotes elétricos ❺.
- Remova o parafuso de aterramento ❻.
- Gire a alavanca da dobradiça ❼ no sentido anti-horário. Levante a dobradiça superior ❽ soltando-a da trava da alavanca da dobradiça ❾.
- Coloque a porta sobre uma superfície que não a arranhe com a parte interna voltada para cima.

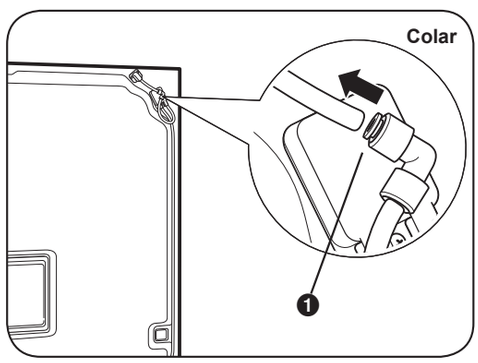

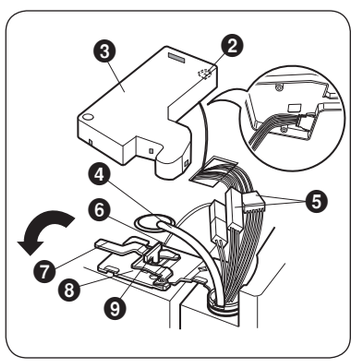

⇪ **Porta direita**

- Abra a porta. Remova o parafuso da tampa da dobradiça superior ❿.
- Use uma chave de fenda para levantar as abas da parte inferior dianteira da tampa ⓫. Levante a tampa.
- Gire a alavanca da dobradiça ⓬ no sentido horário. Levante a dobradiça superior ⓭ soltando-a da trava da alavanca da dobradiça ⓮.
- Coloque a porta sobre uma superfície que não a arranhe com a parte interna voltada para cima.

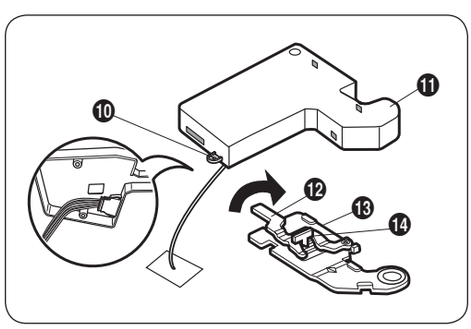

2. Reinstalação da porta do refrigerador

Instale a porta do lado direito primeiro.

▶ Porta direita

- Abaixe a porta sobre o pino ❶ da dobradiça intermediária.
- Certifique-se de que a porta esteja alinhada com o gabinete.
- Encaixe a dobradiça superior ❷ na trava da alavanca da dobradiça ❸ e no local adequado. Gire a alavanca ❹ no sentido anti-horário para fixar a dobradiça.
- Enganche a aba no lado do interruptor da porta da tampa ❺ sob a borda da abertura do fio da parte superior do gabinete.
- Posicione a tampa no local adequado.
- Insira e aperte o parafuso ❻ da tampa.

▶ Porta esquerda

- Abaixe a porta sobre o pino ❼ da dobradiça intermediária.
- Certifique-se de que a porta esteja alinhada com o gabinete.
- Encaixe a dobradiça superior ❽ na trava da alavanca da dobradiça ❾ e no local adequado. Gire a alavanca ❿ no sentido anti-horário para fixar a dobradiça.
- Instale o parafuso de aterramento ⓫ e conecte todos os chicotes elétricos ⓬.
- Pressione o tubo de abastecimento de água ⓭ no furo do alojamento superior e puxe através da placa traseira.

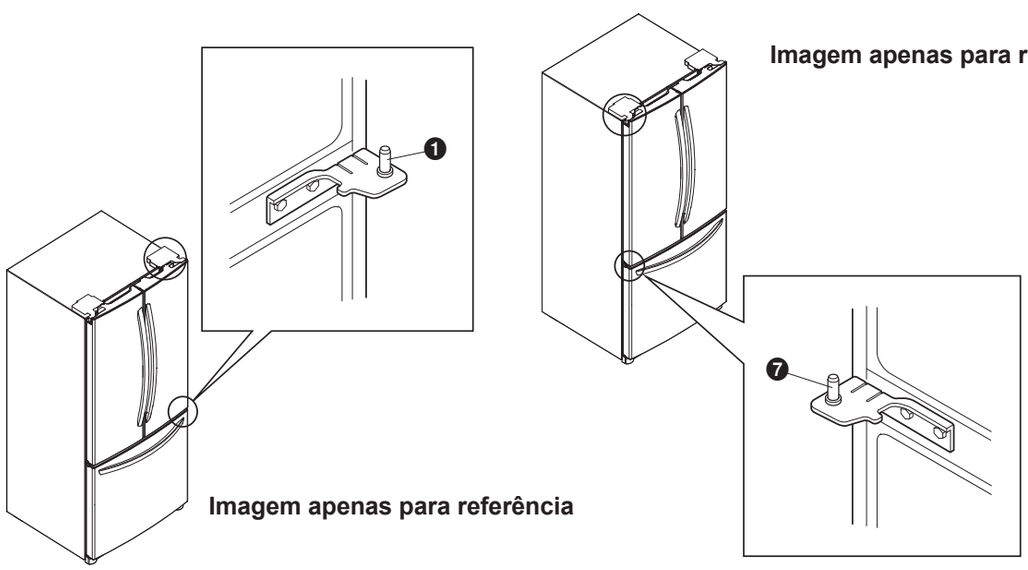

Imagem apenas para referência

Imagem apenas para referência

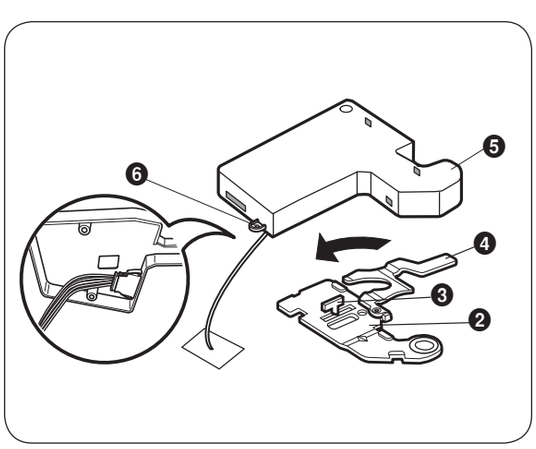

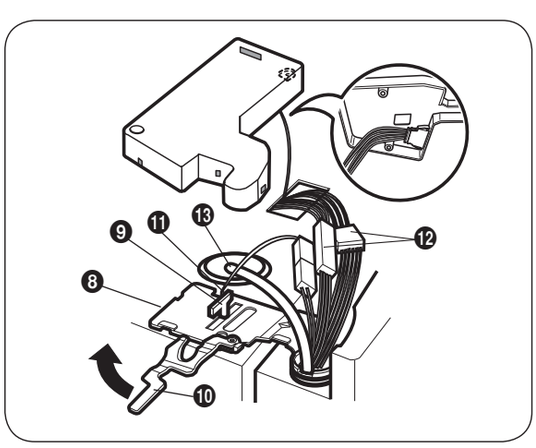

- Insira o tubo de abastecimento de água no conector.
- Insira o tubo pelo menos 5/8" (15 mm) no conector.

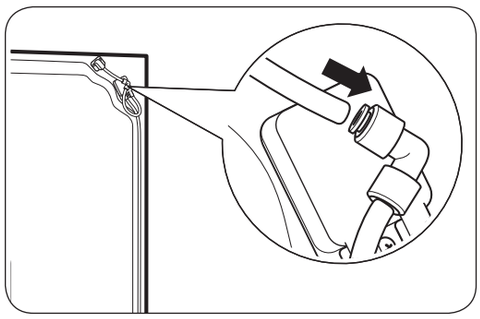

- Enganche a aba no lado do interruptor da porta da tampa sob a borda da abertura do fio da parte superior do gabinete.
- Posicione a tampa no local adequado.
- Insira e aperte o parafuso da tampa.

Observação:

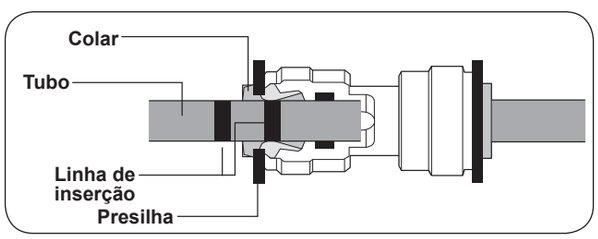

1. Insira o tubo até conseguir ver apenas uma das linhas impressas nele.
2. Após inserir, puxe o tubo para certificar-se de que esteja firme.
3. Monte a presilha

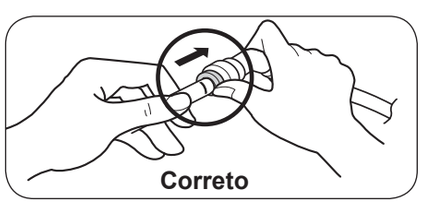

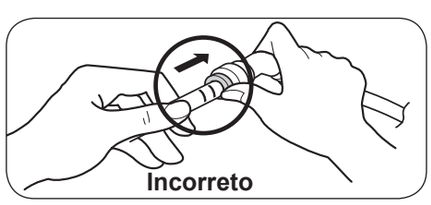

Como remover e instalar a gaveta

1. Remoção da gaveta

Observação:
- Para evitar ferimentos, danos ao produto ou à propriedade, são necessárias duas pessoas para realizar as instruções a seguir.

Para remover a gaveta, pressione as abas localizadas na superfície interna dianteira de cada trilho. Em seguida levante cuidadosamente as partes esquerda e direita traseiras da gaveta e puxe-a para fora (Fig. 1)

Fig. 1

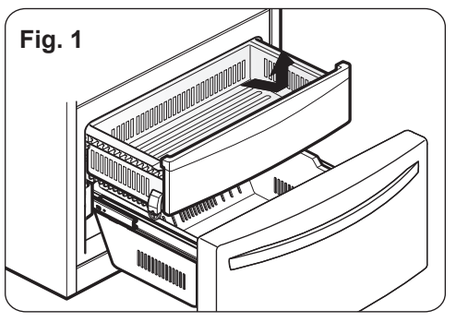

Para reinstalar, puxe e estenda totalmente dos dois trilhos.
Insira a extremidade da nervura no suporte na esquerda e na direita. Certificando-se de que as guias da frente estejam alinhadas corretamente, pressione os dois lados para baixo cuidadosamente (Fig. 2)

Fig. 2

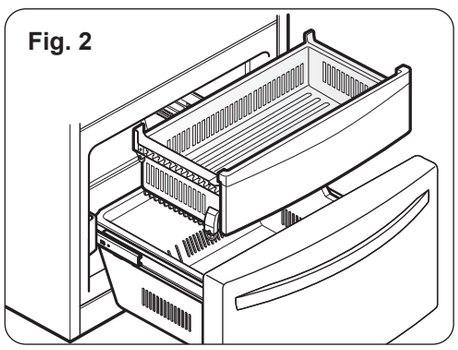

- Puxe a gaveta abrindo-a até a extensão inferior máxima.
  Remova a gaveta interna levantando-a do sistema de trilho.
  (Fig. 3)

Fig. 3

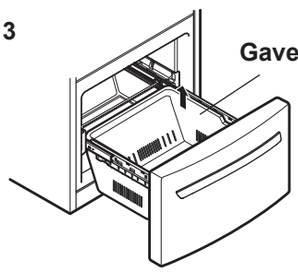

- Remova os parafusos do trilho dos dois lados. (Fig. 4)

Fig. 4

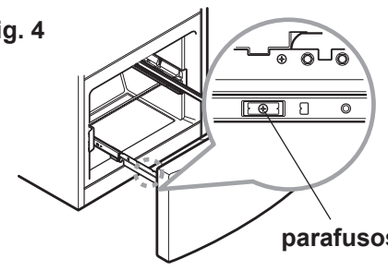

- Com as duas mãos, segure os dois lados da porta (Fig. 5) e puxe para cima para separá-la dos trilhos. (Fig. 6)

Fig. 5

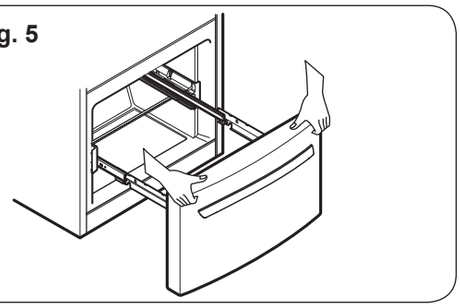

Fig. 6

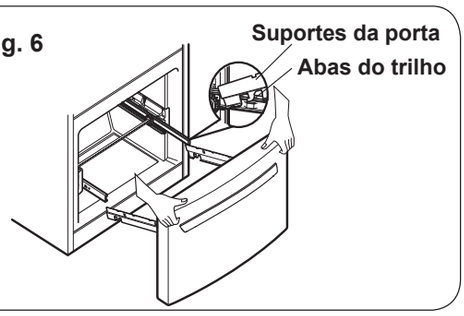

- Pressione os trilhos de volta na cavidade da gaveta. Com as duas mãos, segure o centro da barra e pressione-a de modo que os dois trilhos voltem simultaneamente. (Fig.7) (Fig. 8)

Fig. 7

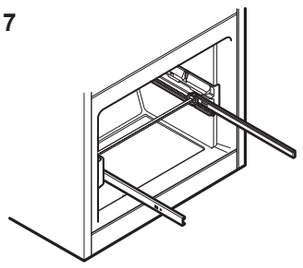

Fig. 8

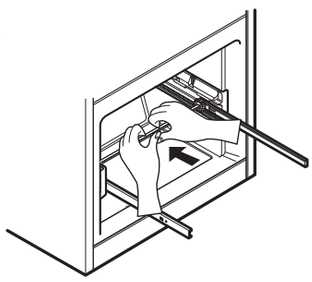

2. Instalação da gaveta

Observação:

- Para evitar possíveis ferimentos, danos ao produto ou à propriedade, são necessárias duas pessoas para realizar as instruções a seguir.

- Com as duas mãos, segure o centro da barra e puxe-a para que os dois trilhos saiam até a extensão máxima simultaneamente. (Fig. 9)

Fig. 9

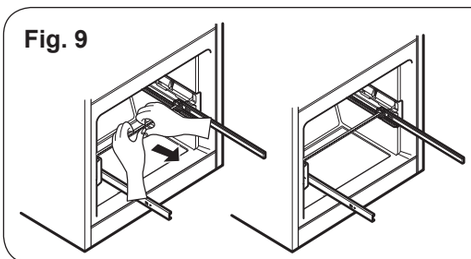

- Enganche os suportes da porta nas abas do trilho. (Fig. 10)

Fig. 10

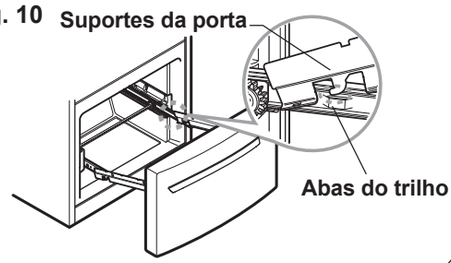

- Abaixe a porta até sua posição final e aperte os parafusos. (Fig. 11)

Fig. 11

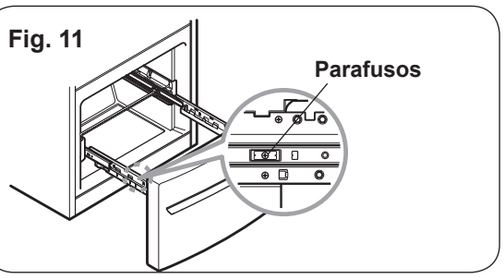

- Com os trilhos puxados até a extensão máxima, insira a gaveta interna no conjunto do trilho. (Fig. 12)

Fig. 12

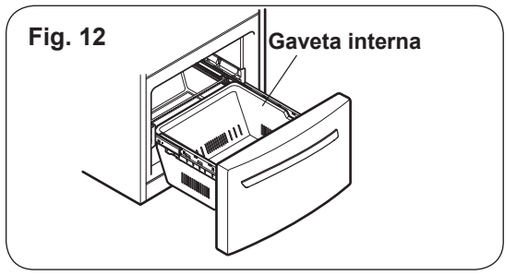

Fechamento e alinhamento das portas

Fechamento das portas

Seu refrigerador tem dois parafusos de nivelamento dianteiros, um à direita e um à esquerda. Se seu refrigerador ficar instável ou se você quiser que as portas fechem mais facilmente, basta ajustar a inclinação do refrigerador seguindo as instruções abaixo:

1. Conecte o refrigerador em uma tomada de 3 pinos aterrada.
   Movimente o refrigerador até sua posição final.
2. Use uma chave de fenda para ajustar os parafusos de nivelamento, girando-os no sentido horário para levantar o lado do refrigerador e no sentido anti-horário para abaixá-lo. Podem ser necessárias várias voltas para se obter a inclinação necessária.

Observação:

- Com o auxílio de alguém empurrando a parte superior do refrigerador uma parte do peso é retirada dos parafusos de nivelamento.
- Isso facilitará o ajuste dos parafusos.

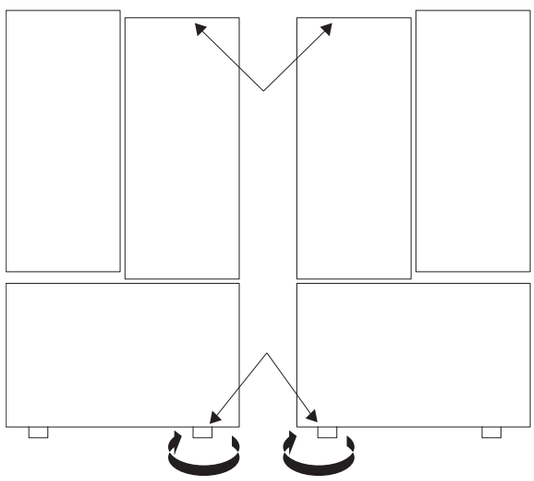

Imagem apenas para referência.

3. Abra as duas portas novamente e certifique-se de que elas se fecham facilmente. Caso contrário, incline ligeiramente o refrigerador um pouco mais para trás girando os dois parafusos de nivelamento no sentido horário. Podem ser necessárias várias voltas a mais. Certifique-se de girar os dois parafusos de nivelamento com o mesmo número de voltas.
4. Certifique-se de que o refrigerador esteja nivelado usando um nível.

Observação:

- Seu novo refrigerador tem um design exclusivo com duas portas para alimentos frescos. Cada porta pode ser aberta ou fechada independentemente da outra. Pode ser necessário aplicar uma leve pressão nas portas para que elas fechem totalmente.

Alinhamento das portas

Para ajustar a altura das portas, use uma chave (incluída com o manual do usuário) para ajustar o parafuso da dobradiça da porta (sentido anti-horário para levantar e sentido horário para abaixar)

Imagem apenas para referência.

Operação do painel de controle

Características do painel de controle

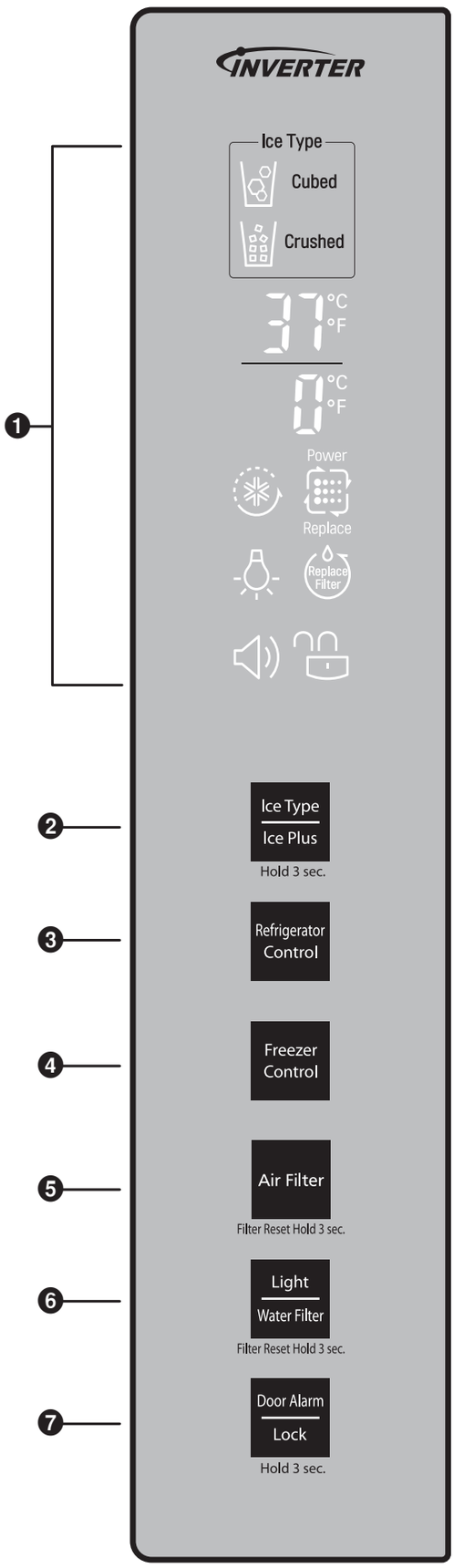

❶ PAINEL DE LED

O painel de **LED** exibe as configurações de temperatura, opções do dispensador, filtro de água, alarme da porta e mensagens de status de travamento.

❷ TIPO DE GELO / MAIS GELO

O botão **TIPO DE GELO / MAIS GELO** é usado para selecionar Gelo em cubo ou Gelo triturado. Pressione e segure este botão por pelo menos 3 segundos para ativar ou desativar o modo Mais gelo.

❸ BOTÃO DE CONTROLE DO REFRIGERADOR

Pressione o botão **CONTROLE DO REFRIGERADOR** para ajustar a temperatura no compartimento do refrigerador.

Observação:

- Quando pressionado simultaneamente com o botão **CONTROLE DO FREEZER** por mais de 5 segundos, o mostrador de temperatura muda de Fahrenheit para Celsius ou vice-versa.

❹ BOTÃO DE CONTROLE DO FREEZER

Pressione o botão **CONTROLE DO FREEZER** para ajustar a temperatura no compartimento do freezer.

Observação:

- Quando pressionado simultaneamente com o botão **CONTROLE DO REFRIGERADOR** por mais de 5 segundos, o mostrador de temperatura muda de Fahrenheit para Celsius ou vice-versa.

❺ BOTÃO DO FILTRO DE AR

Pressione esse botão para controlar a função do filtro de ar para remover odores do refrigerador.

Pressione e segure o botão **FILTRO DE AR** por mais de 3 segundos para restabelecer o indicador do filtro após a substituição do filtro de ar.

❻ BOTÃO LUZ/FILTRO DE ÁGUA

O botão **LUZ/FILTRO DE ÁGUA** controla a lâmpada do dispensador.

Pressione e segure o botão **LUZ/FILTRO DE ÁGUA** por mais de 3 segundos para restabelecer o indicador do filtro após a substituição do filtro de água.

❼ BOTÃO DO ALARME DA PORTA/TRAVAMENTO

Pressione esse botão para controlar o alarme de porta aberta.

Pressione e segure esse botão por pelo menos 3 segundos para travar ou destravar todos os outros botões de função do painel de controle, incluindo o funcionamento do dispensador.

O mostrador de LED

O mostrador de LED exibe as configurações de temperatura, opções do dispensador, filtro de água, alarme da porta e mensagens de status de travamento.

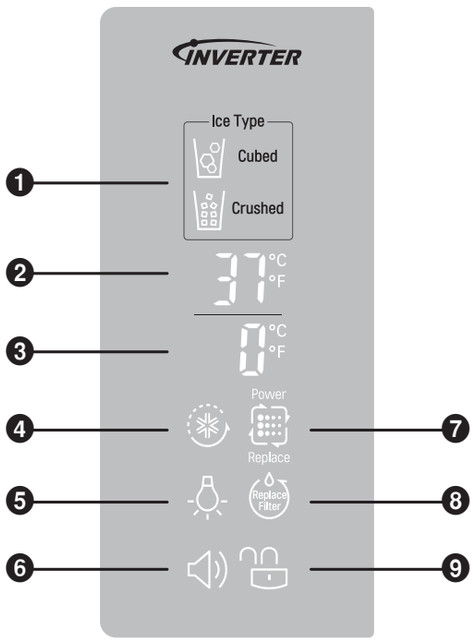

.

❶ INDICADOR DE SELEÇÃO DO DISPENSADOR

Mostra a seleção gelo em cubo ou gelo triturado que será dispensado quando o interruptor for pressionado.

❷ TEMPERATURA DO REFRIGERADOR

Indica a temperatura ajustada do compartimento do refrigerador em graus Celsius ou Fahrenheit.

❸ TEMPERATURA DO FREEZER

Indica a temperatura ajustada do compartimento do freezer em graus Celsius ou Fahrenheit.

❹ MAIS GELO

Quando o botão **MAIS GELO** é pressionado, o mostrador indica que a função selecionada foi ativada.

❺ INDICADOR DE LUZ DO DISPENSADOR

Quando o botão **LUZ** for pressionado, o mostrador indicará a função selecionada: a luz do dispensador está acesa, esse indicador aparecerá no painel do mostrador.

❻ INDICADOR DE ALARME DA PORTA

Esse indicador mostra que o alarme de advertência de porta aberta está ativado.

❼ BOTÃO DO FILTRO DE AR

Esse indicador mostra que o filtro de ar está ativado.

❽ STATUS DO FILTRO DE ÁGUA

Esse indicador mostra o status atual do filtro de água. Consulte Restabelecimento do indicador do filtro.

❾ STATUS DE TRAVAMENTO

Esse indicador mostra que o status atual das funções do painel de controle está ajustado como TRAVAMENTO.

Observação:

Configuração do modo do mostrador e seu cancelamento

- Com a porta do refrigerador aberta, pressione e segure o botão **REFRIGERADOR** e **TIPO DE GELO / MAIS GELO** por mais de 5 segundos e ele irá para o modo loja. (O mostrador exibirá a palavra “DESLIGADO”).
- Aja da mesma maneira novamente para cancelar o modo loja.
- Nenhuma das unidades de congelamento funciona no modo loja.

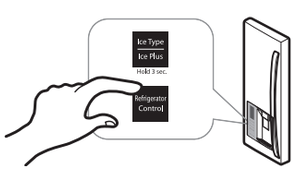

Ajuste das temperatura e do display

Ajuste da temperatura do freezer

Para ajustar a temperatura no compartimento do freezer, pressione o botão CONTROLE DO FREEZER para alternar entre as configurações disponíveis.

Ajuste da temperatura do refrigerador

Para ajustar a temperatura no compartimento do refrigerador, pressione o botão CONTROLE DO REFRIGERADOR para alternar entre as configurações disponíveis.

Observação:

- A temperatura interna real varia dependendo da situação do alimento, pois a configuração de temperatura indicada é a temperatura alvo e não a temperatura real dentro do refrigerador.
  Ajuste o CONTROLE DO REFRIGERADOR inicialmente em 37 °F (3 °C) e o CONTROLE DO FREEZER em 0 °F (-18 °C).
  Deixe-os nessas configurações por 24 horas (um dia) para estabilizar. Em seguida ajuste a temperatura do compartimento conforme ilustrado acima.

Display de temperatura

Para alterar o display de temperatura de Fahrenheit para Celsius:

- Pressione e segure simultaneamente os botões CONTROLE DO FREEZER e CONTROLE DO REFRIGERADOR por mais de 5 segundos.
- Faça o mesmo para converter a temperatura de novo em Fahrenheit.

Modo de economia de energia

- O display permanecerá desligado até a próxima vez que a porta for aberta.
- O display também ligará quando qualquer botão for pressionado e permanecerá ligado por 20 segundos após a última abertura da porta ou seleção de botão.
- Para desativar o modo de economia de energia, pressione os botões **CONTROLE DO FREEZER** e **TIPO DE GELO/MAIS GELO** simultaneamente e segure-os por 5 segundos até que um som seja emitido.

Observação:

- A função do Modo de economia de energia é ajustada no produto.

Observação ao se fechar a porta

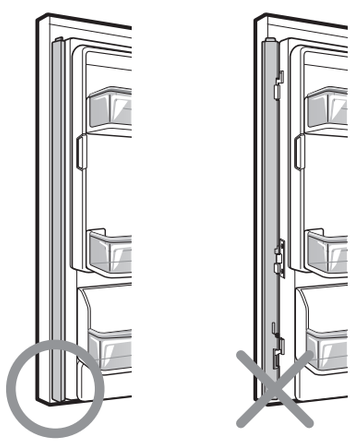

Observação:

- Para reduzir o risco de arranhões na porta, certifique-se de que a coluna da porta do refrigerador esteja sempre dobrada para dentro.

Configuração das funções

Configuração do travamento do dispensador

Pressione e segure o botão **ALARME DA PORTA / TRAVAMENTO** por 3 segundos para travar o dispensador e todas as outras funções do painel de controle.
Pressione e segure novamente por 3 segundos para destravar.

Ajuste do alarme da porta

O botão **ALARME DA PORTA / TRAVAMENTO** também controla o alarme da porta que soa três vezes em intervalos de 30 segundos quando a porta de um compartimento é deixada aberta por mais de 60 segundos.
O alarme para de soar quando a porta é fechada.
Pressione o botão ALARME DA PORTA/TRAVAMENTO uma vez para ativar e desativar a função de alarme da porta.

Observação:

- Entre em contato com o Centro de serviços local se o alarme continuar a soar após a porta ser fechada.

Restabelecimento do indicador do filtro

Pressione e segure o botão **LUZ/FILTRO DE ÁGUA** por mais de 3 segundos para restabelecer o indicador do filtro após a substituição do filtro de água.

Observação:

- Recomenda-se que o filtro seja substituído quando a luz indicadora no dispensador dianteiro atingir 0. Se o gosto da água ou dos cubos de gelo começar a se deteriorar.

Ativação de mais gelo

Pressione e segure o botão **TIPO DE GELO/MAIS GELO** por 3 segundos para ativar a função MAIS GELO.
O ícone MAIS GELO no painel do mostrador acenderá quando ativado.

A função MAIS GELO controla o compartimento do freezer na configuração mais fria por um período de 24 horas para aumentar a produção de gelo em cerca de até 20% e depois se desliga automaticamente.

Observação:

- Pressione o botão novamente para desativar a função MAIS GELO.

Ativação do filtro de ar

O **FILTRO DE AR** tem duas configurações, Automático e MÁX. No modo Automático, o filtro de ar alternará entre ligado e desligamento em incrementos de 10 minutos ligado e 110 minutos desligado.
No modo MÁX, o filtro de ar permanecerá ligado continuamente por 4 horas, ligando e desligando em incrementos de 10 minutos ligado e 5 minutos desligado.
Após 4 horas, o filtro de ar mudará para o modo automático.

- O modo automático é o modo padrão.
- Pressione o botão do filtro de ar uma vez para o modo MÁX.

Quando o ícone SUBSTITUIR se liga, o filtro de ar precisa ser substituído. Após substituir o filtro de ar, pressione e segure o botão Filtro de ar por 3 segundos para apagar a luz do ícone. Recomenda-se trocar o filtro de ar aproximadamente a cada 6 meses.

Operação do dispensador

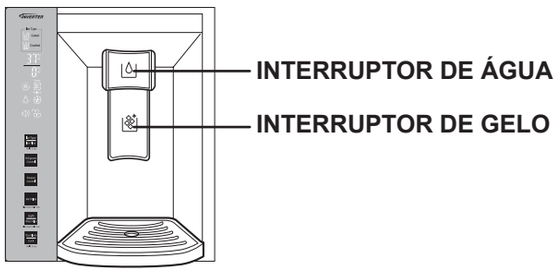

Observação:
- Segure um copo ou outro recipiente no local adequado por alguns segundos após fornecer gelo ou água para capturar os últimos cubos ou gotas. O dispensador é projetado para não funcionar enquanto uma das portas do refrigerador estiver aberta.

Fornecimento de gelo triturado

Pressione o botão **TIPO DE GELO/MAIS GELO** para acender o ícone Gelo triturado.
Pressione o interruptor de gelo com um copo ou outro recipiente e o gelo triturado será fornecido.

Fornecimento de gelo em cubos

Pressione o botão **TIPO DE GELO/MAIS GELO** para acender o ícone Gelo em cubos.
Pressione o interruptor de gelo com um copo ou outro recipiente e o gelo em cubos será fornecido.

Fornecimento de água

Pressione o interruptor de **ÁGUA** com um copo ou outro recipiente e a água resfriada será fornecida.
Quando o interruptor de água é pressionado, a luz acende.

Controle da luz do dispensador

Pressione o botão **LUZ/FILTRO DE ÁGUA** para acender e apagar a luz do dispensador.

Observação:
- Ao abastecer um recipiente com uma pequena abertura, coloque-o o mais próximo possível da abertura do dispensador de água ou gelo.
- Não forneça gelo em copos de cristal ou porcelana fina. A porcelana ou cristal pode quebrar.

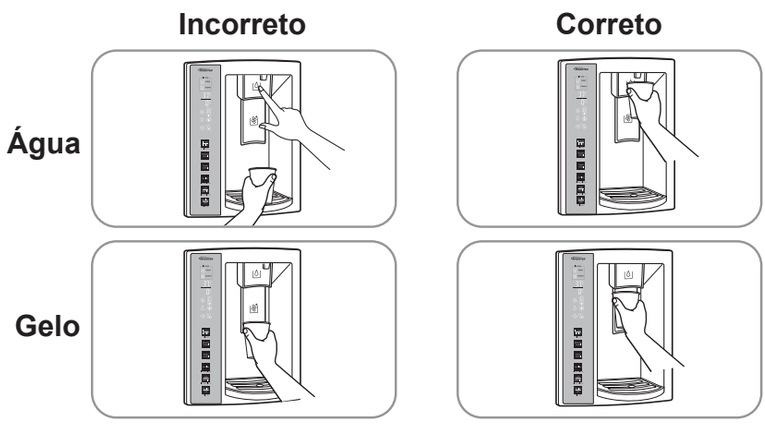

Sistema produtor de gelo

O produtor de gelo parará de produzir gelo quando o depósito de gelo estiver cheio. Se você precisar de mais gelo, esvazie o DEPÓSITO DE GELO no depósito de gelo extra do compartimento do freezer para que o produtor de gelo possa continuar produzindo gelo.

Agite o depósito de gelo ocasionalmente para nivelar o gelo dentro dele. Algumas vezes o gelo empilha próximo do produtor de gelo, fazendo com que este confunda a quantidade de cubos de gelo e interrompa a produção de gelo.

Observação:

- Latas de armazenamento ou outros itens no depósito de gelo podem danificar o produtor de gelo.

Mantenha a porta do compartimento de gelo fechada firmemente. Se a porta do compartimento de gelo não estiver fechada firmemente, o ar frio do depósito de gelo congelará os alimentos do compartimento do refrigerador. Isso também poderia fazer com que o produtor de gelo não produzisse gelo.

Observação:

- Se o interruptor Liga/Desliga do produtor de gelo estiver ajustado como Desligado por um tempo longo, o compartimento de gelo aquecerá gradualmente até a temperatura do compartimento do refrigerador. Para evitar que os cubos de gelo derretam e vazem do dispensador, SEMPRE esvazie o depósito de gelo quando o produtor de gelo estiver ajustado como Desligado por mais de algumas horas.

Observação:

- Para abrir ou fechar o compartimento de gelo, pressione ou puxe a alça.

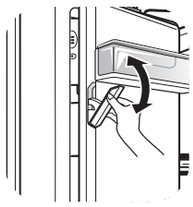

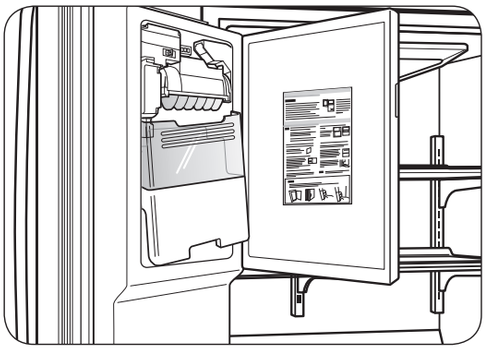

Para remover o depósito de gelo interno, segure a alça dianteira, levante ligeiramente a parte inferior e puxe lentamente o depósito conforme exibido.

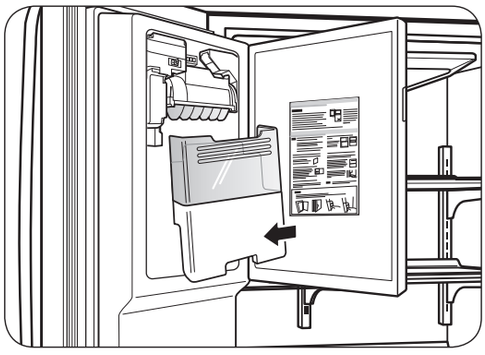

Para reinstalar o depósito de gelo interno, incline ligeiramente o depósito durante a recolocação para evitar contato com o produtor de gelo.

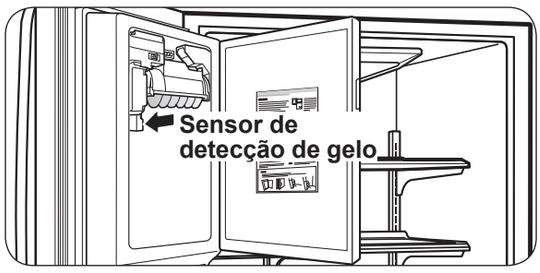

Observação:

- Evite tocar no sensor de detecção de gelo ao recolocar o depósito de gelo. Consulte a etiqueta na porta do compartimento de gelo para obter mais informações.

Produtor de gelo automático

O gelo é feito no produtor de gelo automático e enviado para o dispensador. O produtor de gelo automático pode fazer 10 cubos de gelo de uma vez e mais de 100 cubos em um período de 24 horas. Essa quantidade pode variar conforme as circunstâncias, incluindo a temperatura do compartimento do freezer, a temperatura ambiente, o número de vezes que a porta é aberta, carga do freezer e outras condições de operação.

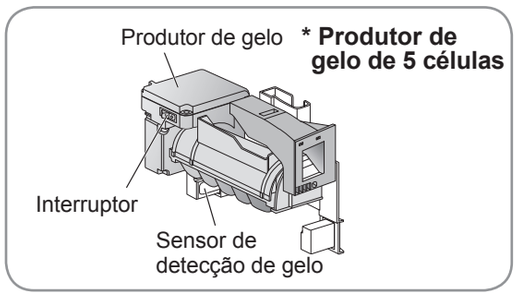

- São necessárias cerca de 12 a 24 horas para que um refrigerador recém-instalado produza gelo.
- O produtor de gelo para quando o depósito de gelo está cheio.
- Para desligar o produtor de gelo automático, ajuste seu interruptor para DESLIGADO (O). Para ligar o produtor de gelo automático, ajuste seu interruptor para LIGADO (I).
- A pressão da água deve estar entre 20 e 120 psi nos modelos sem filtro de água e entre 40 e 120 psi nos modelos com filtro de água para produzir gelo em quantidade e tamanho normais.

  Observação:

  - É normal que seja produzido um ruído quando o gelo cai no depósito de gelo.

- Mesmo quando o tubo de água não estiver conectado e o produtor de gelo estiver ligado, a válvula de água funciona. O ruído é gerado porque o tubo de água não está conectado, o que não significa que o produtor de gelo está com defeito.

Observação:

- O primeiro gelo e água podem incluir partículas ou odor da linha de abastecimento de água ou da caixa de água.
- Jogue fora os primeiros lotes de gelo (cerca de 20 cubos) e purgue a linha de água por 2 minutos após a instalação para eliminar o ar e o gosto estranho. Essa operação também é necessária se o refrigerador não for usado por um período prolongado.
- Nunca armazene latas de bebidas ou outros alimentos no depósito de gelo para que gelem rapidamente. Isso pode danificar o produtor de gelo ou os recipientes podem explodir.
- Se for fornecido gelo manchado, verifique o filtro e o suprimento de água. Se o problema continuar, entre em contato com uma central de serviços autorizada. Não use o gelo ou a água até que o problema seja corrigido.
- Mantenha as crianças afastadas do dispensador. Não permita que crianças brinquem com o dispensador ou próximas dele.
- A passagem de gelo também pode ficar entupida com gelo se for usado somente gelo triturado. Remova o gelo acumulado.
- Nunca use copo de cristal ou louça para coletar gelo.
  Esses copos ou recipientes podem quebrar e os fragmentos de vidro podem ficar no gelo.
- Coloque o gelo no copo antes de enchê-lo com água ou outras bebidas. Pode ocorrer derramamento se o gelo for colocado em um copo que já contenha líquido.
- Nunca use um copo excepcionalmente estreito ou fundo. O gelo pode emperrar em sua passagem e o desempenho do refrigerador pode ser afetado.
- Mantenha o copo a uma distância adequada da saída de gelo. Um copo mantido muito próximo da saída pode impedir que o gelo saia.
- Para evitar ferimentos, mantenha as mãos afastadas da passagem e da porta de gelo.
- Nunca remova a tampa do dispensador.
- Se gelo e água forem fornecidos inesperadamente, desligue o abastecimento de água e chame a Central de serviços. Consulte o cartão de garantia para obter o número do telefone da Central de serviços próxima de você.

Ajuste das configurações de controle

Espere até que o refrigerador resfrie totalmente antes de colocar alimentos. O melhor é aguardar 24 horas antes de colocar alimentos no refrigerador.

Os ajustes intermediários indicados na seção anterior devem ser corretos para o uso doméstico normal do refrigerador. Os controles estarão ajustados corretamente quando o leite ou suco estiver frio conforme o seu gosto e o sorvete estiver firme.
O controle do refrigerador funciona como o termostato do aparelho inteiro. Quanto maior o número, mais tempo o compressor funcionará para manter a temperatura mais fria. O controle do freezer ajusta o fluxo de ar frio do freezer para o refrigerador. Ajustar o controle do freezer para uma temperatura inferior mantém mais ar frio no compartimento do freezer para deixá-lo mais frio.

Se for necessário ajustar a temperatura do refrigerador ou do freezer, comece ajustando o refrigerador. Aguarde 24 horas depois de ajustar o refrigerador para verificar a temperatura do freezer. Se ela estiver muito alta ou muito baixa, ajuste o controle do freezer também. Use os ajustes indicados na tabela abaixo como um guia:

Condição/Razão	Recomendado Ajuste:
A seção do REFRIGERADOR está muito quente • A porta foi frequentemente aberta • Foi adicionada uma quantidade grande de alimentos • A temperatura ambiente está muito alta	**Regule o ajuste do REFRIGERADOR até o número mais alto e aguarde 24 horas, em seguida verifique.**
A seção do FREEZER está muito quente/o gelo é produzido muito lentamente • A porta foi frequentemente aberta • Foi adicionada uma quantidade grande de alimentos • A temperatura ambiente está muito baixa (não variando com a frequência suficiente) • Uso frequente de gelo • Respiros de ar bloqueados por objetos	**Regule o ajuste do FREEZER até o número mais alto e aguarde 24 horas, em seguida verifique.** **Remova qualquer objeto que bloqueie o fluxo de ar.**
A seção do REFRIGERADOR está muito fria • Controles não ajustados corretamente para suas condições	**Regule o ajuste do REFRIGERADOR até o número mais baixo e aguarde 24 horas, em seguida verifique.**
A seção do FREEZER está muito fria • Controles não ajustados corretamente para suas condições	**Regule o ajuste do FREEZER até o número mais baixo e aguarde 24 horas, em seguida verifique.**

Guia de armazenamento de alimentos

Itens	Como armazenar
Armazenamento de alimentos frescos	Embrulhe ou armazene alimentos no refrigerador em materiais impermeáveis e herméticos a menos que indicado de outra maneira. Isso evita que o gosto e o odor do alimento seja transferido para todo o refrigerador. No caso de produtos com prazo de validade, verifique a data para garantir que estejam frescos.
Manteiga ou margarina	Armazene manteiga aberta em um recipiente coberto ou em um compartimento fechado. Ao armazenar uma quantidade maior, guarde em uma embalagem própria para freezers e congele.
Queijo	Armazene na embalagem original até que você deseje usar o produto. Depois de aberto, reembale firmemente com filme plástico ou papel alumínio.
Vegetais com casca (cenouras, pimentões)	Coloque em recipientes ou sacos plásticos dentro da gaveta para legumes e verduras.
Frutas	Lave e deixe secar; armazene em sacos plásticos no refrigerador.
Vegetais folhosos	Remova a embalagem original e corte as partes sujas ou manchadas. Lave com água fria e escorra. Coloque em um recipiente ou saco plástico e guarde na gaveta para legumes e verduras.
Peixes	Consuma peixes e frutos do mar no mesmo dia da compra.
Carnes frescas	Armazene carne na embalagem hermética e impermeável original e reembale se necessário.
Sobras	Cubra as sobras com filme plástico ou papel alumínio. Recipientes plásticos com tampas herméticas também podem ser usados.

Armazenamento de alimentos congelados

Observação:

- Para obter mais informações sobre como preparar alimentos para serem congelados e saber o tempo pelo qual podem ser armazenados, consulte o guia de alimentos congelados ou livro de culinária.

Embalagem

O modo como você embala os alimentos determinará a eficiência com que serão armazenados. Quando você embalar alimentos, certifique-se de remover todo o excesso de ar e não permitir a entrada de umidade. Uma embalagem vedada incorretamente ocasionará a transmissão de odores desagradáveis e contaminantes dentro do refrigerador.

Recomendações sobre embalagens:

- Use recipientes plásticos vedados.
- Use recipientes plásticos com superfície lisa.
- Embale com papel alumínio de alta resistência.
- Embrulhe com papel com uma camada de plástico.
- Use plástico à prova d'água.
- Use os sacos plásticos recomendados para armazenar alimentos congelados.

Siga essas instruções de embalagem ou recipientes para conseguir o melhor congelamento possível

Não use:

- Papel de pão.
- Recipiente plástico não seguro para armazenamento.
- Recipientes sem tampas ou vedações.
- Papel ou plástico encerado.
- Papel de embalagem fino ou que não seja à prova d'água.

Congelamento

Para o uso máximo de seu freezer não armazene alimentos em excesso. Não introduza uma grande quantidade de alimentos descongelados que não possam ser congelados dentro de 24 horas (não mais do que 2 a 3 libras (0,91 - 1,36 kg) de alimento por polegada quadrada de espaço no freezer). Deve-se deixar espaço suficiente para que o ar circule adequadamente ao redor das embalagens. Deixe espaço suficiente para fechar o refrigerador sem dificuldade.

Os tempos de armazenamento podem variar dependendo do tipo e da qualidade do alimento, do modo como é embalado ou do recipiente de embalagem usado (em comparação com ar e umidade) e a temperatura em que está sendo armazenado. Cristais de gelo formados dentro da embalagem são normais e indicam que o ar e a umidade dentro da embalagem foram condensados.

Observação:

- Deixe que os alimentos quentes esfriem em temperatura ambiente por aproximadamente 30 minutos e em seguida embrulhe-os de acordo com os métodos mencionados acima e congele. Ao deixar que alimentos quentes esfriem antes de colocá-los no freezer você economizará energia.

Compartimento do refrigerador

Prateleiras do refrigerador

As prateleiras do seu refrigerador podem ser ajustadas de acordo com as suas necessidades. O armazenamento de alimentos similares próximos e o ajuste das prateleiras em diferentes alturas facilitará a localização do que você precisa. Isso também ajuda seu refrigerador a permanecer fechado por mais tempo, o que economizará energia.

Observação:

- Tenha cuidado ao movimentar ou reposicionar as prateleiras. Elas são pesadas. Se a movimentação das prateleiras for necessária, lembre-se de colocá-las em um ambiente seguro para evitar que quebrem.

Ajuste das prateleiras

Remova as prateleiras e ajuste-as conforme sua conveniência.

- **Remoção das prateleiras**

Incline a frente da prateleira na direção indicada no item ① e levante na direção indicada no item ②. Puxe a prateleira em sua direção.

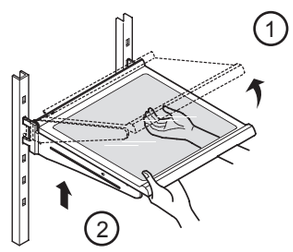

- **Recolocação das prateleiras**

Incline a parte dianteira da prateleira ① e guie seus ganchos na direção das aberturas e na altura desejada. Em seguida abaixe a frente da prateleira ② para que os ganchos possam ser inseridos nos suportes de prateleira ③.

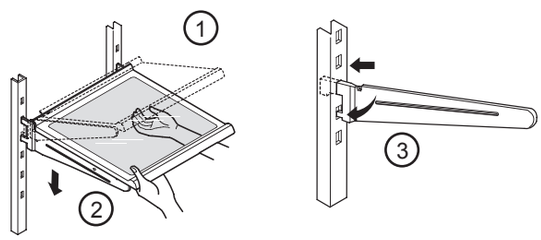

Observação:

- Certifique-se de que a prateleira seja instalada na horizontal. Se não estiverem firmes poderão fazer com que a prateleira caia, o que fará com que seus alimentos armazenados derramem.

Prateleiras funcionais

É possível armazenar artigos altos como galões ou garrafas simplesmente dobrando a prateleira na metade.

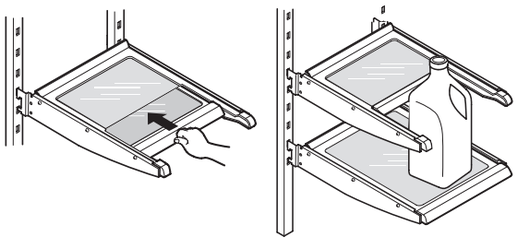

Controle de umidade da gaveta para legumes e verduras

É possível controlar a quantidade de umidade na gaveta para legumes e verduras vedada. Regule o controle para qualquer ajuste entre ALTA e BAIXA.

- **"Alta":** mantém o ar úmido na gaveta para legumes e verduras para melhor armazenamento de vegetais.
- **"Baixa":** permite que o ar úmido saia da gaveta para legumes e verduras para melhor armazenamento de frutas.

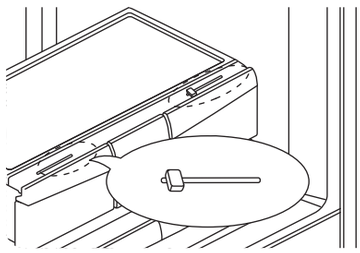

Para remover ou substituir a gaveta para legumes e verduras:

- Para removê-la, deslize-a para fora até a extensão máxima.
- Levante a frente da gaveta para legumes e verduras e em seguida puxe-a diretamente.
- Para instalá-la, incline ligeiramente a frente e insira a gaveta na estrutura e pressione-a novamente no local adequado.

Observação:

- Tenha cuidado ao manusear a tampa de vidro, pois ela pode se soltar.

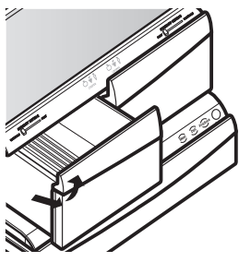

Para remover ou substituir a gaveta multiespaço

1. Para removê-la, puxe-a para fora até a extensão máxima.
2. Levante a frente da gaveta, em seguida puxe-a diretamente. Para instalá-la, incline ligeiramente a frente e insira a gaveta na estrutura e pressione-a novamente no local adequado.

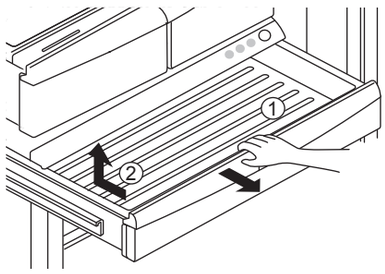

Observação:

- Recomendamos a remoção da prateleira da porta fixa para reduzir o risco de arranhões na prateleira da porta e na gaveta multiespaço.

Para remover o vidro:

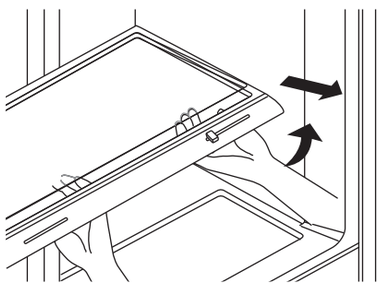

- Levante o vidro sob a tampa da gaveta para legumes e verduras.
- Puxe o vidro para cima e para fora.

Para remover ou substituir o suporte da tampa da gaveta para legumes e verduras:

Observação:

- Remova o vidro antes de remover o suporte da tampa da gaveta para legumes e verduras.

Segurando o suporte da tampa da gaveta para legumes e verduras com as duas mãos (como exibido na imagem a seguir), puxe para a frente e levante ligeiramente a parte dianteira.

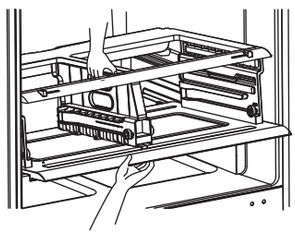

Multiespaço

O multiespaço fornece espaço de armazenamento com um controle de temperatura variável que mantém o compartimento mais frio do que o refrigerador. Essa gaveta pode ser usada para bandejas grandes, itens de delicatessen ou bebidas.

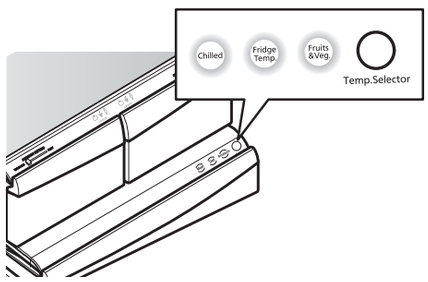

Botão de seleção

- Quando “Resfriado” é selecionado, a temperatura do multiespaço pode ser mantida próxima de 34 °F (1 °C). Essa característica ajuda a manter carnes e peixes frescos por um período mais longo. A temperatura do multiespaço pode ser mantida no ajuste de temperatura recomendado - Freezer: 0 °F (-18 °C), Refrigerador: 37 °F (3 °C).
- Quando for selecionado “Temp refrigerador”, a temperatura do multiespaço pode ser mantida próxima de 38 °F (3 °C). Essa característica ajuda a manter os alimentos frescos por um período mais longo. A temperatura do multiespaço pode ser mantida no ajuste de temperatura recomendado - Freezer: 0 °F (-18 °C), Refrigerador: 37 °F (3 °C).
- Quando “Frutas e Veg.” é selecionado, a temperatura do multiespaço pode ser mantida próxima de 41 °F (5 °C). Essa característica ajuda a manter os alimentos frescos por um período mais longo. A temperatura do multiespaço pode ser mantida no ajuste de temperatura recomendado - Freezer: 0 °F (-18 °C), Refrigerador: 37 °F (3 °C).

Prateleiras da porta

As prateleiras da porta são removíveis para facilitar a limpeza e o ajuste.

- Para remover a prateleira, basta levantá-la e puxá-la diretamente ①.
- Para recolocar a prateleira, deslize-a para dentro acima do botão do suporte desejado e pressione para baixo até que pare ②.

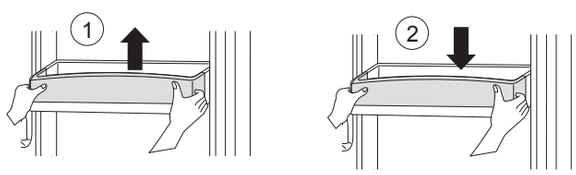

Observação:

- As prateleiras da porta podem ferir alguém se não estiverem montadas firmemente.
- Não permita que crianças brinquem com as cestas. Os cantos afiados das cestas podem causar ferimentos.
- Não ajuste uma prateleira carregada com alimentos.

Compartimento de laticínios

- Para remover o compartimento de laticínios, basta levantá-lo e puxá-lo diretamente ①.
- Para recolocar o compartimento de laticínios, deslize-o para dentro acima do local desejado e pressione para baixo até que pare ②.

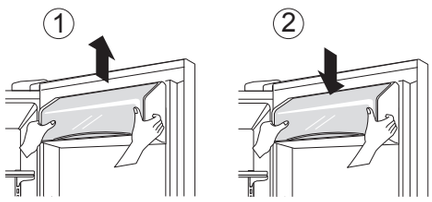

Bandeja coletora do dispensador

A bandeja coletora do dispensador não tem função de drenagem automática. Ela deve ser limpa regularmente.

Remova a tampa pressionando e puxando a bandeja. Seque-a com um pano. Para reinstalar a bandeja, incline-a ligeiramente a frente da bandeja e encaixe as nervuras nos furos.

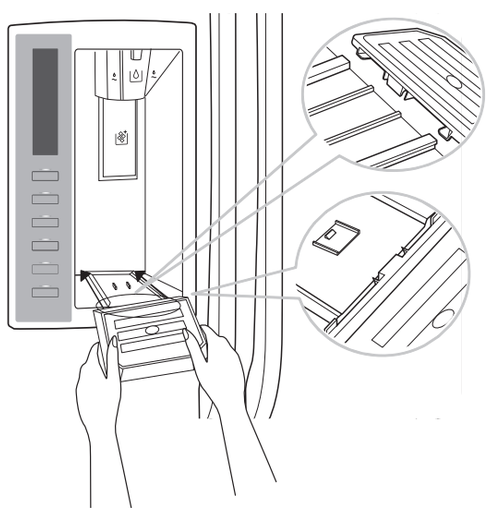

Compartimento do freezer

Depósito de gelo removível

Para remover o depósito de gelo:

- Puxe a gaveta ao máximo possível ①.
- Levante o depósito de gelo e retire-o cuidadosamente ②.

Para reinstalar o depósito de gelo:

- Retire a gaveta ao máximo possível e coloque o depósito de gelo na posição correta.

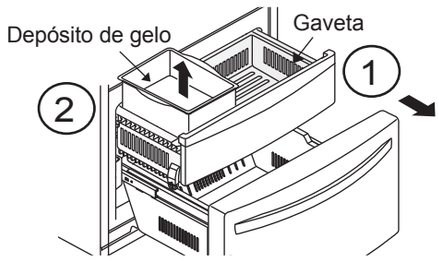

Gaveta interna

- Estenda totalmente a gaveta do freezer. Levante a peça e puxe-a para cima ①.
- Para recolocá-la insira a gaveta interna no conjunto do trilho ②.

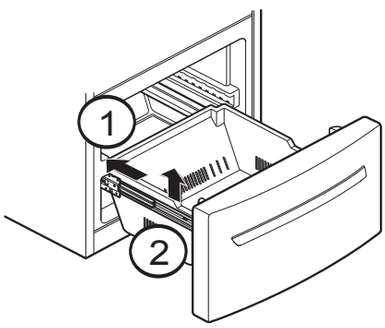

Divisor da gaveta

Permite a organização da área da gaveta em 2 seções. Para movimentar o divisor, basta movê-lo na direção desejada.

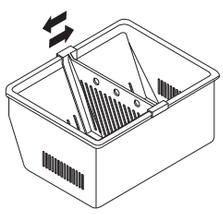

Remoção da gaveta menor

Para remover a gaveta, pressione-a para trás sobre os batentes até que ela pare e levante cuidadosamente a parte traseira esquerda e direita da gaveta e puxe-a para fora.

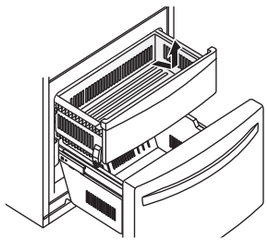

Para reinstalar, puxe e estenda totalmente dos dois trilhos. Insira a extremidade da nervura no suporte na esquerda e na direita. Certificando-se de que as guias da frente estejam alinhadas corretamente, pressione os dois lados para baixo cuidadosamente.

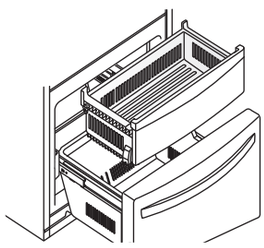

Como limpar

O refrigerador, assim como o freezer, realizam seu próprio descongelamento. Esse processo não impede o acúmulo de contaminantes, portanto, sugerimos a limpeza das duas peças uma vez por mês e a limpeza de líquidos derramados imediatamente.

Limpeza do refrigerador

- Retire o refrigerador da tomada.
- Retire todas as peças removíveis (como as portas do compartimento de laticínios e de vegetais).
- Use uma esponja limpa (ou pano macio) com água morna misturada com detergente. Não use limpadores abrasivos ou concentrados.
- Coloque o refrigerador novamente na tomada.

Parte externa

Para refrigeradores metálicos, não encere, simplesmente limpe com água e detergente. Não use produtos abrasivos ou concentrados.

Observação:

- Evite o uso de produtos químicos que contenham fosfatos ou alvejantes.

Parte interna (deixe o freezer aquecer ligeiramente para impedir que o pano grude)

Para eliminar odores desagradáveis, limpe a parte interna do refrigerador com uma mistura de bicarbonato de sódio e água morna (uma colher de chá de bicarbonato de sódio por copo de água). Certifique-se de que o pó dissolva completamente para impedir qualquer tipo de dano.

Vedação e revestimento da porta

Use apenas detergente neutro (como o usado para lavar louças).

Peças plásticas (tampas e painéis)

Não use abrasivos, papéis ou produtos ásperos. Eles podem danificar o produto.

Tampa traseira

Observação:

- A tampa traseira deve ser removida apenas por um técnico qualificado.
  Para obter um desempenho eficiente do refrigerador, limpe sua tampa traseira pelo menos duas vezes por ano.

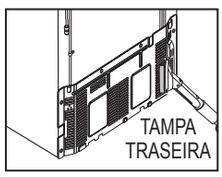

Como fazer manutenção

Substituição das luzes do refrigerador

Observação:

- A iluminação interna do refrigerador usa LEDs. Não tente trocar nenhum módulo de LED. A iluminação de LED deve ser substituída apenas por um técnico qualificado.

Interrupções de energia

1. Em caso de blecaute, ligue para a companhia de energia elétrica e pergunte quanto tempo durará.
2. Caso o blecaute dure 24 horas ou menos, não abra o refrigerador pois assim você manterá os alimentos frescos.
3. No caso de um blecaute mais longo, execute uma das seguintes opções:

- Retire todos os alimentos congelados e mantenha-os em uma caixa térmica.
- Coloque 2 lb (907 g) de gelo (certifique-se de usar luvas) para cada metro quadrado (28 L) dentro do freezer.
- Essa tarefa preservará os alimentos de 2 a 4 dias.
- Caso você não possua uma caixa térmica ou gelo seco, consuma os alimentos assim que possível.

Observação:

- Durante uma falta de energia, um freezer cheio permanece frio por mais tempo do que um parcialmente cheio. Um freezer cheio de carne permanece frio por mais tempo do que um freezer cheio de alimentos cozidos. Se você perceber que o alimento contém cristais de gelo, ele pode ser congelado novamente com segurança, mas a qualidade e o sabor podem ser afetados.
- Se as condições do alimento forem ruins ou se achar que não é seguro, descarte-o.

Ao sair de férias

Se decidir deixar o refrigerador desligado ao sair, considere estas etapas:

1. Consuma todos os itens perecíveis e congele o restante.
2. Esvazie o depósito de gelo.

Se decidir deixar o refrigerador desligado:

1. Remova todos os alimentos.
2. Retire o refrigerador da tomada.
3. Limpe e seque-o bem.
4. Certifique-se de que as portas fiquem abertas (use calços ou fita) para impedir o surgimento de odores desagradáveis e fungos.

Durante a mudança

Se você decidir levar o refrigerador com você ao se mudar, considere o seguinte:

1. Remova todos os alimentos dele e coloque os alimentos congelados em uma caixa térmica com gelo seco.
2. Retire o refrigerador da tomada.
3. Retire a água da bandeja.
4. Limpe-a e seque-a com um pano.
5. Retire todas as peças removíveis e embrulhe-as com fita adesiva.
6. Dependendo do modelo do refrigerador, levante sua parte superior para que possa rolar com facilidade ou parafuse os niveladores para que não arranhem o piso. Consulte a seção **“Fechamento e alinhamento das portas”**.
7. Mantenha as portas fechadas com o cabo pregado no gabinete do refrigerador com fita adesiva.

Quando o refrigerador chegar em sua casa, coloque tudo de volta no lugar adequado e leia a seção **“Instalação do refrigerador”** para informar-se sobre a preparação para a instalação. Caso o refrigerador tenha um produtor de gelo de fábrica, lembre-se de que é necessário reconectar o abastecimento de água.

Substituição do filtro de água

Recomendamos que você substitua o filtro aproximadamente a casa 6 meses quando o indicador do filtro de água alcançar 0 meses ou quando o dispensador de gelo e água diminuir a produção de maneira perceptível.

Remova o cartucho antigo

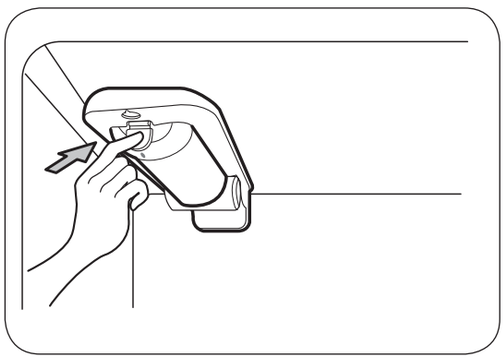

1. Pressione o botão para abrir a tampa do filtro.
   Observação:
   - A substituição do filtro faz com que uma pequena quantidade de água (cerca de 1 oz ou 25 cc) seja drenada. Coloque um copo sob o furo do filtro para coletar qualquer resíduo.

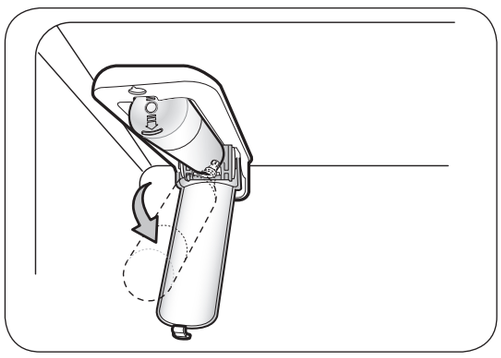

2. Puxe o cartucho para baixo.

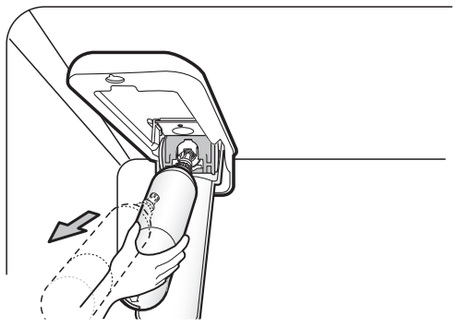

3. Remova o cartucho do filtro.
   Observação:
   - Quando aberto no ângulo máximo o cartucho deve sair facilmente.

Substitua por um cartucho novo.

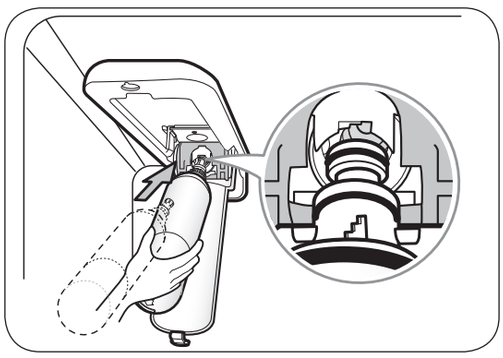

1. Retire o cartucho novo de sua embalagem e remova a tampa protetora dos anéis O. Com as orelhas do cartucho na posição horizontal, pressione o novo cartucho do filtro no furo do coletor até que ele pare.

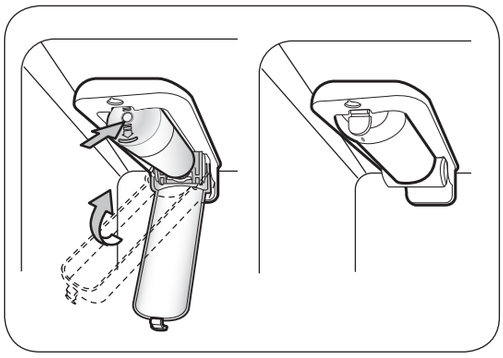

2. Trave o cartucho firmemente.
   A tampa fará um clique ao voltar para o local adequado.

Observação:

- **Após substituir o filtro, despeje 9 litros de água por ele antes de usá-lo (lave por aproximadamente 5 minutos).**
  Verifique se há vazamento no filtro.

Quando o indicador do filtro de água exibir a mensagem 0 Filtro Mês, segure por 3 segundos. Restabeleça o mostrador de status do filtro de água e a luz indicadora pressionando e segurando o botão **LUZ / FILTRO DE ÁGUA** por pelo menos 3 segundos.

Observação:

- **Plugue de derivação do filtro**

Guarde o plugue de derivação do filtro.
É necessário usar o plugue de derivação do filtro quando não houver um cartucho de filtro de substituição disponível.
O produtor de gelo não funcionará sem o filtro ou o plugue de derivação do filtro inserido no compartimento adequado.

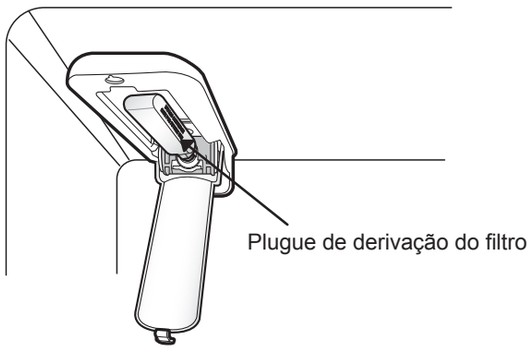

Para obter mais informacoes, por favor contate o nosso servico de atendimento ou a nossa loja virtual:
SAC - 0800 776 0000
(De segunda a sexta-feira, das 9h00 as 17h20)
Panasonic Store - loja.panasonic.com.br

O número de peça do cartucho do filtro de água de substituição é **ADQ36006109**.

Folha de dados de desempenho

Folha de dados de desempenho

Modelo: Panasonic ADQ36006109-S Use o cartucho de substituição: ADQ36006109

A concentração das substâncias indicadas na água que entra no sistema foi reduzida para uma concentração menor ou igual ao limite permitido para a água que sai do sistema conforme especificado nas Normas 42 e 53 NSF/ANSI.

Sistema testado e certificado pelo NSF International em relação às Normas 42 e 53 para a redução das substâncias listadas abaixo.

Redução de contaminantes	Afluente médio	Concentração de desafio especificada pelo NSF	Redução % média	Concentração média de produto/água	Concentração máx permissível produto/água	Requisitos de redução do NSF	Relatório de teste do NSF
Odor e gosto de cloro	2,1 mg/L	2,0 mg/L ± 10%	97,2%	0,06 mg/L	N/D	≥50%	J-00049247
Particulado nominal Classe I, , ≥0,5 a <1,0 µm	5.600.000 pts/mL	Pelo menos 10.000 partículas/mL	98,7%	73.000 pts/ml	N/D	≥85%	J-00049282
Asbestos	190 MFL	107 a 108 MFL; fibra maior do que 10 µm de comprimento	>99%	<1MLF	N/D	≥99%	J-0004928
Atrazine	0,0094 mg/L	0,009 mg/L ± 10%	94,7%	0,00005mg/L	0,003 mg/L	N/D	J-00049293
Benzeno	0,016 mg/L	0,015 mg/L ± 10%	96,7%	0,005 mg/L	0,005 mg/L	N/D	J-00049300
Carbofurano	0,08 mg/L	0,08 mg/L ± 10%	98,1%	0,002 mg/L	0,04 mg/L	N/D	J-00049294
Lindane	0,002 mg/L	0,002 mg/L ± 10%	98,2%	0,00004 mg/L	0,0002 mg/L	N/D	J-00051975
P-diclorobenzeno	0,22 mg/L	0,225 mg/L ± 10%	99,8%	0,0005 mg/L	0,075 mg/L	N/D	J-00049298
Toxafeno	0,014 mg/L	0,015 mg/L ± 10%	93%	0,001 mg/L	0,003 mg/L	N/D	J-00049302
2,4-D	0,213 mg/L	0,210 mg/L ± 10%	95,2%	0,009 mg/L	0,07 mg/L	N/D	J-00049284
Chumbo em pH 6,5	0,150 mg/L	0,15 mg/L ± 10%	>99,3%	0,001 mg/L	0,010 mg/L	N/D	J-00051974
Chumbo em pH 8,5	0,150 mg/L	0,15 mg/L ± 10%	>99,3%	0,001 mg/L	0,010 mg/L	N/D	J-00049277
Mercúrio em pH 6,5	0,0059 mg/L	0,006 mg/L ± 10%	96,1	0,0002 mg/L	0,002 mg/L	N/D	J-00053886
Mercúrio em pH 8,5	0,0058 mg/L	0,006 mg/L ± 10%	90,1	0,0006 mg/L	0,002 mg/L	N/D	J-00051972
Cisto*	120.000 cistos/L	Mínimo de 50.000 cistos/L	99,99%	<1 cisto/L	N/D	≥99,95%	J-00049281

* Com base no uso de *oocistos* de *Cryptosporidium parvum*.

Orientações de aplicação/parâmetros de abastecimento de água	
Fluxo de serviço	0,5 gpm (1,9 lpm)
Fornecimento de água	Água potável
Pressão da água	20 - 120Psi (138 - 827kPa)
Temperatura da água	33 °F - 100 °F (0,6 °C - 38 °C)

É essencial que os requisitos de instalação, manutenção e substituição do filtro recomendados pelo fabricante sejam executados para que o produto funcione como anunciado.

Observação:

- Embora os testes tenham sido realizados sob condições padrão de laboratório, o desempenho real pode variar.

Cartucho de substituição: ADQ36006109.

Para obter mais informacoes, por favor contate o nosso servico de atendimento ou a nossa loja virtual:
SAC - 0800 776 0000
(De segunda a sexta-feira, das 9h00 as 17h20)
Panasonic Store - loja.panasonic.com.br

3M é uma marca registrada da 3M Company.
NSF é uma marca registrada da NSF International.
© 2009 3M Company. Todos os direitos reservados.

Observação:
Para reduzir o risco associado à ingestão de contaminantes:

- Não use com água não segura microbiologicamente ou de qualidade desconhecida sem a desinfecção adequada antes e após o sistema.
  Sistemas certificados para redução de cistos podem ser usados em águas desinfetadas que podem conter cistos filtráveis. Número de estabelecimento EPA 10350-MN-005

Observação:
Para reduzir o risco associado a danos à propriedade devido a vazamento de água:

- Leia e siga. Use as Instruções antes da instalação e uso do sistema.
- A instalação e o uso DEVEM seguir todos os códigos de encanamento locais e estaduais.
- Não instale se a pressão da água ultrapassar 120 psi (827 kPa). Se a pressão da água ultrapassar 80 psi, é necessário instalar uma válvula limitadora de pressão. Entre em contato com um encanador profissional se não tiver certeza sobre como verificar a pressão da água.
- Não instale quando puder ocorrer golpe de aríete. Se houver golpe de aríete, é necessário instalar um amortecedor de golpe de aríete. Entre em contato com um encanador profissional se não tiver certeza sobre como verificar essa condição.
- Não instale em linhas de abastecimento de água quente. A temperatura máxima de operação da água desse sistema de filtro é de 100 °F (38 °C).
- Proteja o filtro contra congelamento. Drene o filtro quando a temperatura cair abaixo de 40 °F (4,4 °C).
- O cartucho do filtro descartável deve ser substituído a cada 6 meses, na capacidade nominal ou se ocorrer uma redução perceptível da vazão.

Conexão da linha de água

Antes de iniciar

A fonte de água não é garantida pelo fabricante do refrigerador. Siga as instruções cuidadosamente para reduzir os danos.

O ar localizado dentro dos tubos de água pode causar golpe de aríete ou batidas que causam danos aos tubos internos ou derramamento de água na parte interna do refrigerador. Entre em contato com um encanador qualificado para reparar o golpe de aríete nas conexões antes de instalar o tubo de água.

Para evitar danos por queimadura, nunca conecte o refrigerador a tubos de água quente.

Se você precisar usar o refrigerador antes de conectá-lo à fonte de água, certifique-se de que o produtor de gelo esteja na posição desligada.

Nunca tente instalar os tubos do produtor de gelo em áreas em que a temperatura ambiente esteja abaixo do ponto de congelamento.

Ao usar qualquer dispositivo elétrico (como uma furadeira) durante a instalação, certifique-se de que o dispositivo esteja duplamente isolado ou aterrado para evitar o risco de descargas ou picos de eletricidade.

Todas as instalações devem ser feitas considerando-se os requisitos locais de água e drenagem.

- Se um sistema de filtragem de água por osmose inversa for conectado à fonte de água fria, a instalação da mangueira de água não é garantida ou assegurada pelo fabricante do refrigerador ou do produtor de gelo automático.

- Siga as próximas instruções cuidadosamente para minimizar danos onerosos relativos à água.
  Quando houver um sistema de filtragem de água por osmose inversa conectado ao fluxo de água fria, a pressão da água para tal sistema deve estar entre 40 - 120 PSI ou 0,27 MPa (2,8 kgf/cm² - 4,2 kgf/cm², (2,8 kgf/cm² - 4,2 kgf/cm², menos do que 2 - 3 segundos para encher um copo com capacidade de 7 oz [0,2 litros]).
- Se a pressão do sistema de filtragem de água por osmose inversa for inferior a 21 PSI ou 0,14 MPa (1,5 kgf/cm², mais de quatro (4) segundos para encher um copo com capacidade de 7 oz [0,2 litros]):

a) verifique se o filtro de sedimentos no sistema por osmose inversa está sendo bloqueado. Substitua o filtro se necessário. b) Deixe que o tanque de armazenamento do sistema por osmose inversa seja reabastecido após o uso extenso.
c) Entre em contato com um encanador qualificado se o problema da pressão da água do sistema por osmose inversa persistir.

Instruções de instalação

Instale a válvula no tubo usado para beber água.

Observação:

- Conecte apenas ao abastecimento de água potável.

1. Feche a fonte de água principal

Abra a torneira mais próxima para deixar a água correr e esvaziar os tubos.

2. Selecione a localização da válvula

Selecione a localização da válvula que fornecerá um melhor acesso. O melhor é conectar a uma tubulação vertical. Quando for necessário conectar a uma tubulação horizontal, faça a conexão na área lateral ou superior em vez de na área inferior para evitar o acúmulo de sedimentos.

3. Faça um furo para a válvula

Faça um furo de 1/4" (6,35 mm) de diâmetro na tubulação de água. Remova as bordas irregulares produzidas após a perfuração. Certifique-se de que a água não chegue na furadeira.
Não executar a perfuração de 1/4" (6,35 mm) pode levar a uma produção baixa ou menor de gelo.

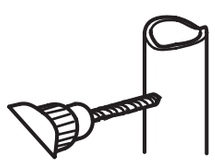

4. Aperte a válvula

Aperte a válvula na tubulação de água fria com um fixador para tubos.

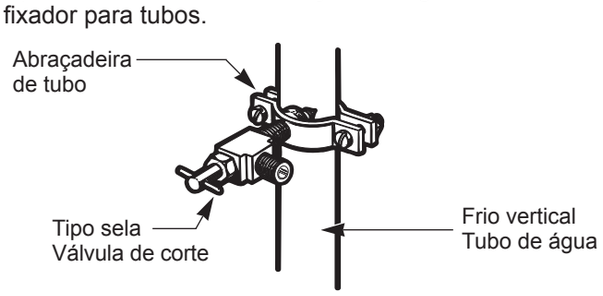

5. Aperte o fixador

Aperte o fixador até que o anel de vedação comece a crescer.

Observação:

- Certifique-se de que não esteja muito apertado pois isso pode quebrar o tubo.

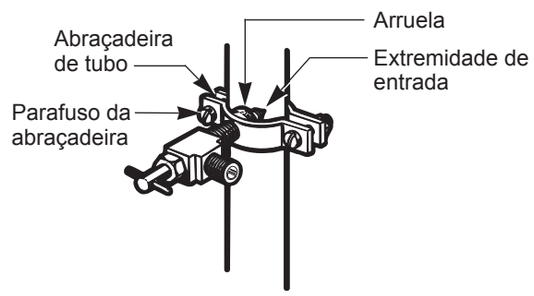

6. Coloque a tubulação

Coloque a tubulação entre o tubo de água fria e o refrigerador. Coloque-a através de um furo na parede ou piso (atrás do refrigerador ou ao lado do gabinete) o mais próximo possível da parede.

Observação:

- Certifique-se de que haja uma quantidade suficiente de tubo extra (8 pés [244 mm]) enrolado três vezes com um diâmetro de 10" [25 cm] para permitir o movimento livre do refrigerador da parede após a instalação.

7. Conecte a tubulação na válvula

Coloque a porca de compressão da anilha do tubo de cobre na extremidade do tubo e conecte na válvula. Certifique-se de que o tubo esteja completamente inserido na válvula. Aperte a porca cuidadosamente.

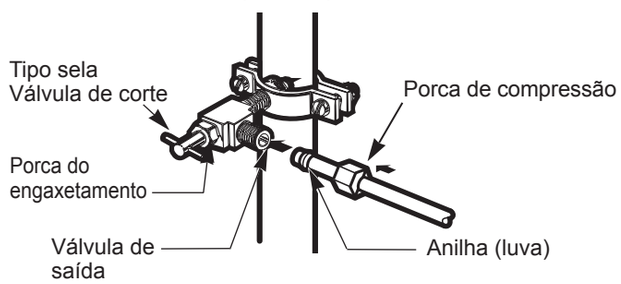

8. Drene o tubo

Abra a fonte de água principal ① e drene o tubo até que a água saia transparente.

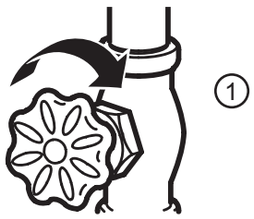

Deixe que a água flua da válvula de derivação ② e feche após a drenagem de 1/4 de galão (1L) de água.

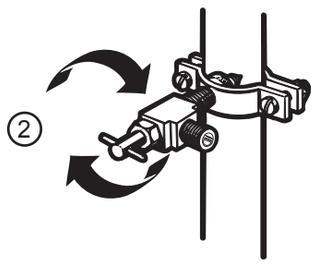

9. Conecte o tubo no refrigerador

Observação:

- Antes de fazer a conexão com o refrigerador, certifique-se de a energia elétrica não esteja ligada. Se o refrigerador não tiver um filtro de água, aconselhamos a instalação de um.
- Se a fonte de água contiver areia ou partículas similares que possam chegar até a válvula, instale um filtro de água próximo do refrigerador.

Observação:

- Nunca use mangueiras velhas ou usadas. Use sempre mangueiras novas para obter um uso e uma experiência melhores. Conecte sempre a uma fonte de água potável para evitar problemas de segurança e saúde.
- Remova o bujão do anel ① da válvula localizada na parte superior do dispositivo.

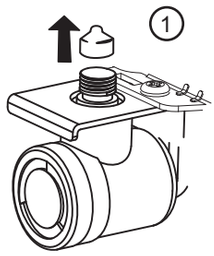

- Coloque a porca de compressão e a anilha na extremidade da tubulação. Insira a tubulação na válvula de conexão ao máximo possível. Segure firmemente enquanto estiver segurando a tubulação.

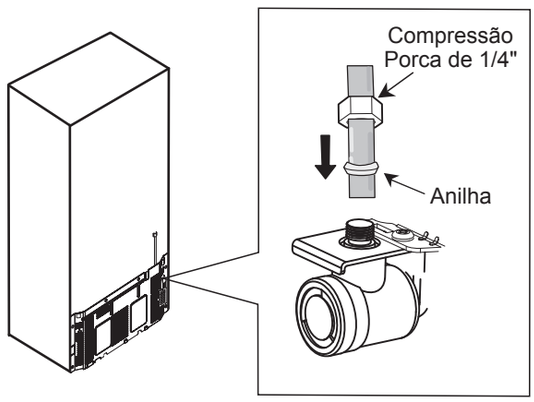

Segure o tubo pelas alças ou puxadores localizados atrás do refrigerador, soltando primeiro os parafusos que fixam a alça. Depois, insira o tubo no furo e aperte o parafuso para finalizar.

10. Abra a válvula de derivação

Aperte todas as conexões com vazamento. Coloque a tampa de acesso de volta no compressor.

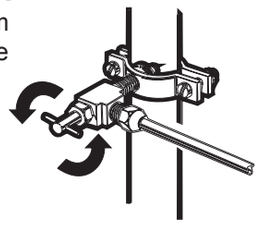

11. Conecte ao refrigerador

Fixe a tubulação de maneira que ela não vibre no refrigerador ou na parede. Empurre o refrigerador contra a parede.

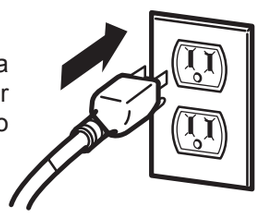

12. Ligue o produtor de gelo

Coloque o interruptor do produtor de gelo na posição LIGADA. O produtor de gelo ligará somente após atingir sua temperatura operacional 15 °F (-9 °C) ou menos. Ele iniciará a produção de gelo automaticamente se o interruptor estiver colocado na posição LIGADO.

Guia de solução de problemas

Entenda os sons que você pode ouvir

Seu refrigerador novo pode produzir certos ruídos que o seu refrigerador anterior não fazia. É normal, não se preocupe.
A maioria dos sons novos que você ouvirá são na verdade normais e esperados. Superfícies duras como paredes ou pisos podem aumentar os sons e torná-los mais altos do que realmente são. A lista a seguir tem uma descrição desses sons juntamente com suas causas.

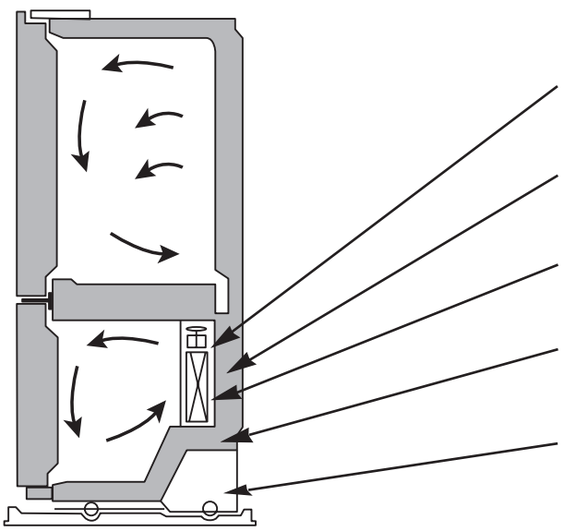

- Seu refrigerador foi projetado para funcionar eficientemente e preservar seus alimentos com a temperatura desejada usando o mínimo de energia. Você conseguirá ouvir um som pulsante vindo dos ventiladores e do evaporador.
  A velocidade do ventilador pode aumentar quando você abrir a porta do refrigerador.
- Após cada ciclo você ouvirá um som de gotejamento devido ao líquido refrigerante do refrigerador.
- A contração e a expansão das paredes internas pode causar pequenos estalos.
- Você ouvirá um som de gotejamento durante o ciclo de descongelamento.
- Durante o ciclo de descongelamento a água pode causar um som de gotejamento.
- Você pode ouvir um som de ar comprimido sobre o capacitor causado pelo ventilador.
- Água corrente pode ser ouvida durante o ciclo de descongelamento.
- Devido ao projeto de baixo consumo de energia do refrigerador, os ventiladores permanecerão ligados, enquanto o interruptor liga/desliga ativa a luz interna do compartimento.

- O temporizador de descongelamento fará um "clique" quando o temporizador começar e terminar. O dispositivo de controle de temperatura também fará um "clique" no começo e no fim do ciclo do refrigerador.
- Você ouvirá um som de sino causado pelo fluxo do refrigerante, tubo de água ou objetos localizados na parte superior do refrigerador.

Problema	Causas possíveis	Soluções
O refrigerador não liga	• A tomada não está posicionada corretamente. • Um fusível queimou ou o circuito apresenta falhas. • O refrigerador está no ciclo de descongelamento.	• Conecte firmemente o cabo em uma tomada energizada com a tensão adequada. • Substitua o fusível ou rearme o disjuntor. • Aguarde cerca de 30 minutos para que o ciclo de descongelamento termine.
A luz não acende	• As luzes internas apresentaram defeito.	• As luzes internas são de LED e o serviço de reparo deve ser realizado por um técnico qualificado.
Sons estranhos ou interrupções/vibrações	• O refrigerador não está posicionado corretamente.	• É necessário ajustar os parafusos de nivelamento devido a irregularidades ou à fraqueza do piso. Leia a seção de Instalação.

Problema	Causas possíveis	Soluções
O motor do compressor parece ficar ligado por muito tempo	• O refrigerador substituído era um modelo mais antigo. • A temperatura ambiente é maior do que o normal. • A porta está sendo aberta com muita frequência e há uma quantidade grande alimentos armazenados. • O refrigerador está conectado e o controle foi ajustado corretamente. • As portas não fecham corretamente. • Os tubos do condensador estão sujos.	• Os refrigeradores modernos com uma capacidade de armazenamento maior exigem períodos mais longos de operação. • O motor continuará funcionando quando a temperatura ambiente estiver alta. O motor deve ficar ligado entre 40% e 80% do tempo. Em temperaturas altas, o capacitor pode funcionar em certos períodos. • Ao adicionar ou abrir a porta do refrigerador, ele se aquece. É normal que o refrigerador funcione mais do que o normal para resfriar os compartimentos. (Leia a seção **Guia de armazenamento de alimentos**). Para economizar energia, retire o que você precisa de uma única vez, organize os alimentos para que você possa encontrá-los facilmente e fechar a porta imediatamente após pegar o alimento. • Serão necessárias 24 horas para que o refrigerador resfrie completamente. • Pressione as portas firmemente. Se elas não se fecharem. Leia **As portas não se fecham completamente** abaixo. • Isso interromperá a transferência de ar e fará o motor marcado funcionar por mais tempo e com maior dificuldade. Limpe os tubos do condensador.
A porta não fecha completamente	• O refrigerador não está nivelado. • Os pacotes de alimentos estão bloqueando a porta. • O depósito de gelo, a caixa de vegetais, os painéis e as prateleiras estão fora do lugar ou da posição adequada. • As vedações estão grudando. • O refrigerador balança ou fica instável. • As portas foram removidas durante e instalação e não foram ajustadas corretamente.	• Leia a seção **Instalação do refrigerador** para nivelá-lo. • Ajuste as caixas de alimentos para liberar espaço entre as portas e as prateleiras. • Pressione os recipientes e coloque a tampa do compartimento de vegetais, os painéis, as prateleiras e todos os outros recipientes ou caixas em suas posições corretas. Leia a seção **Instalação** e **operação**. • Limpe os anéis de vedação e a superfície com que ele pode estar em contato. Use um pedaço de pano com uma pequena quantidade de parafina e aplique sobre os anéis de vedação. • Nivele o refrigerador. Leia a seção **Fechamento e alinhamento das portas**. • Remova e coloque a porta novamente de acordo com a seção **Portas do refrigerador: como remover e inverter**.
Há gelo no piso	• A porta não foi fechada totalmente. • A porta é aberta frequentemente.	• Leia a seção **As portas não fecham completamente** mencionada anteriormente. • Quando a porta é aberta, o ar quente e úmido entra no freezer, o que resulta em gelo.
Há um gosto e cheiro estranhos no gelo	• O produtor de gelo foi instalado corretamente. • O gelo ficou armazenado muito tempo. • O alimento não foi embalado da maneira correta. • O abastecimento de água contém minerais e enxofre. • A parte interna do refrigerador precisa ser limpa. • O compartimento de gelo precisa ser limpo.	• Não use os primeiros cubos de gelo produzidos. • Descarte os cubos de gelo antigos e faças novos cubos. • Embale o alimento novamente pois ele pode transferir odores e gostos para o gelo. • Pode ser necessário instalar um filtro para eliminar os problemas com odores e gostos. • Leia a seção **Limpeza e manutenção**. • Esvazie o compartimento e descarte os cubos de gelo antigos.

Problema	Causas possíveis	Soluções
Há água no compartimento de drenagem	• O refrigerador está no ciclo de descongelamento. • Há mais umidade do que o normal.	• A água evapora. É normal que um pouco de água caia no compartimento. • Pode demorar um certo tempo para que a água evapore. Isso é normal quando o clima está quente e úmido.
O refrigerador parece emitir muito ruído	• Os sons podem ser normais para seu refrigerador.	• Consulte a seção **Entenda os sons que você pode ouvir**.
O produtor de gelo não está produzindo gelo ou os cubos estão sendo congelados muito lentamente.	• Porta deixada aberta.	• Aguarde 24 horas após a conexão para a produção de gelo. Consulte a seção **Ajuste dos controles**. • Verifique se algo está mantendo a porta aberta.
As portas estão difíceis de abrir	• As vedações estão sujas ou grudentas. • A porta se abre sozinha assim que você a fecha.	• Limpe as vedações e a superfície com que elas entram em contato. Use um pano umedecido com parafina e aplique sobre os anéis de vedação. • Quando você abre a porta, o ar quente entra no refrigerador. Quando esse ar é resfriado, ele ocupa menos volume e cria um efeito de vácuo. Se estiver difícil de abrir, aguarde 5 minutos e verifique novamente.
O produtor de gelo não funciona	• O produtor de gelo está desligado. • O abastecimento de água está desligado ou não está conectado. • A temperatura do freezer está alta. • Os cubos de gelo desligam o produtor de gelo.	• Coloque o produtor de gelo na posição ligada (I). • Leia a seção **Conexão da linha de água**. • Aguarde 24 horas para que o freezer alcance sua temperatura ideal. • Nivele os cubos de gelo com as mãos.
A temperatura está muito alta ou há umidade formada dentro do refrigerador.	• Os respiros de ar estão bloqueados. O ar frio flui do freezer para o refrigerador e volta através dos respiros presentes nesta seção. • As portas se abrem muito facilmente. • O controle do refrigerador não foi ajustado para as condições do ambiente. • Uma grande quantidade de alimento acabou de ser colocada dentro do refrigerador. • O alimento não foi bem embalado em cada compartimento. • As portas não foram fechadas corretamente. • O clima está úmido. • O ciclo de descongelamento automático terminou.	• Com as mãos, encontre os respiros e movimente qualquer pacote que possa estar bloqueando o fluxo de ar. Consulte a seção **Multifluxo** . • Quando as portas são abertas o ar quente e úmido entra. Para manter a temperatura dentro do refrigerador baixa, organize o conteúdo de modo que você possa retirar o que precisa com uma única abertura das portas. Feche a porta assim que puder. • Aguarde 24 horas para que a temperatura se estabilize. Se a temperatura estiver alta ou baixa, mova o controle até alcançar a temperatura desejada. • O refrigerador aquece depois que se colocam alimentos nele. Pode levar algumas horas pra que o refrigerador alcance sua temperatura. • Embale os alimentos uniformemente e, antes de embalar qualquer coisa, seque todos os compartimentos para evitar a umidade. Se necessário, embale os alimentos de acordo com a seção **Guia de armazenamento de alimentos**. • Leia a seção **As portas não se fecham corretamente**. • Em climas úmidos o ar contém umidade que entra no refrigerador se as portas estiverem abertas. • É normal a formação de algumas gotas de água após o término do ciclo de descongelamento.

Especificações

MODELO	NR-CB74PV1XA NR-CB74PV1XB NR-CB74PV1XD
CAPACIDADE	Consulte a etiqueta de especificação.
DIMENSÕES EXTERNAS LARGURA × PROFUNDIDADE × ALTURA	1773 mm x 8323 mm x 899 mm
PESO LÍQUIDO	134 kg
REFRIGERANTE/CARGA	R134a/125 g
AGENTE DE SOPRO	Ciclopentano
TENSÃO NOMINAL	Consulte a etiqueta de especificação.
FREQUÊNCIA NOMINAL	

- Verifique a tensão de seu refrigerador na etiqueta de identificação localizada dentro do compartimento do refrigerador.
  Caso tenha dúvidas, entre em contato com a Equipe de Serviços Qualificados da Panasonic.
  As especificações estão sujeitas a alteração sem notificação prévia.

Não esqueça

Sempre que seu aparelho apresentar problema, contate o Serviço Autorizado Panasonic mais próximo da sua residência, pois somente o Serviço Autorizado possui:

- Técnicos treinados pela Panasonic;
- Manuais e informações técnicas fornecidos pela Panasonic;
- Equipamentos adequados;
- Peças originais;

Proteja seu Aparelho

Confie seus aparelhos somente ao Serviço Autorizado Panasonic.
Não confunda com as “Oficinas Especializadas”, pois somente o Serviço Autorizado Panasonic trabalha com as peças originais, tem seus técnicos treinados pela fábrica, fornece garantia real dos serviços, trabalha sob nossa supervisão, recebe constantes orientações e atualizações.
Se, apesar de tudo isso, o serviço ainda não ficar bom, V.Sa. pode solicitar nossa intervenção e no caso de “Oficina Especializada”, nada podemos fazer.

ANTES DE LIGAR PARA O SAC, TENHA EM MÃOS O MODELO E O NÚMERO DE SÉRIE DO SEU APARELHO.
ESSAS INFORMAÇÕES SERÃO SOLICITADAS NO INÍCIO DO ATENDIMENTO.

Modelo:	Número de série:

Tabla de contenidos

Introducción

Precauciones de seguridad **45**

Precauciones al usar el refrigerador **49**

Piezas y características **50**

Características especiales 50

Piezas y componentes importantes 51

Instalación

Instalación del refrigerador **52**

Desembalaje 52

Desplazamiento del refrigerador 52

Instalación 52

Extracción de las puertas 53

Cierre y alineación de las puertas 59

Funcionamiento

Funcionamiento del panel de control **60**

Características del panel de control 60

Pantalla LED 61

Ajuste de las temperaturas y la pantalla 62

Configuración de las funciones 63

Funcionamiento del dispensador **64**

Sistema para hacer hielo **65**

Ajuste de la configuración del control **67**

Guía para almacenar alimentos **67**

Compartimiento del refrigerador **68**

Compartimiento del congelador **71**

Limpieza y mantenimiento

Guía práctica de limpieza **72**

Guía práctica de mantenimiento **73**

Reemplazo del filtro de agua **74**

Hoja de datos de rendimiento **76**

Conexión de la línea de agua **78**

Guía de solución de problemas **81**

Especificaciones

Especificaciones **84**

Precauciones de seguridad

Asegúrese de seguir las recomendaciones que se enumeran a continuación

Estas precauciones se deben seguir para prevenir accidentes o daños a la propiedad.

- Las siguientes descripciones se clasifican según el grado de peligro o daño en caso de uso incorrecto del producto.

ADVERTENCIA	¡PRECAUCIÓN!
Este símbolo alerta sobre riesgos de heridas o incluso de muerte.	Este símbolo alerta sobre riesgos de heridas o daños a la propiedad.

	Estos símbolos significan una acción prohibida.
	Este símbolo significa una acción necesaria.

ADVERTENCIA **Si no se respetan estos símbolos, se puede producir un incendio, una lesión, una explosión o una descarga eléctrica.**

En caso de emergencia

- No utilice aparatos eléctricos dentro del compartimiento para almacenamiento de alimentos del refrigerador, a menos que sean recomendados por el fabricante.
- No almacene materiales explosivos como, por ejemplo, latas de aerosol con propelentes y productos inflamables, químicos o muestras científicas en este refrigerador.

- Únicamente los Técnicos calificados de la red de Panasonic deben realizar los trabajos de mantenimiento.
- Durante el transporte y la instalación, asegúrese de que los tubos del circuito de refrigeración no estén dañados.
- En caso de ocurrir cualquier daño a los tubos, evite la exposición a llamas abiertas y a cualquier dispositivo que genere chispas. Desconecte el cable de energía del refrigerador de la toma de corriente.
- Notifique (informe) los detalles al Personal de servicio calificado para obtener las acciones y recomendaciones necesarias.
- Interrumpa el uso del refrigerador inmediatamente si ocurre alguna anormalidad o falla, y desconecte el cable de energía del refrigerador de la toma de corriente.
  Ejemplos de anormalidades y fallas:
  - Cable o enchufe caliente (por encima de un límite razonable).
  - Cable dañado o deformado.
  - Olor de algún material quemado.
- Si su refrigerador no tiene una conexión a tierra adecuada, es posible que, con el tiempo, usted sienta una ligera descarga eléctrica al tocar algunas partes metálicas. Sin embargo, esta es una condición normal del sistema de inversión.
- Si detecta fuga de gas (como, por ejemplo, gas de cocina), no toque el refrigerador y abra las ventanas para ventilar la cocina.
- El refrigerante utilizado es inflamable. Si la línea de flujo del refrigerante (tubería) está dañada, abra las ventanas para ventilar la cocina y comuníquese con el Personal de servicio calificado de Panasonic. (De lo contrario, se puede producir una descarga eléctrica, ignición o explosión).

- Mantenga los materiales y vapores inflamables (como la gasolina) alejados del refrigerador. No seguir estas instrucciones puede causar la muerte, una explosión o un incendio.

- No desarme, repare o modifique el refrigerador. Si desea reparar el refrigerador, comuníquese con el Personal de servicio calificado de Panasonic.
- No utilice dispositivos mecánicos u otros medios para acelerar el proceso de descongelación.

Cuando recicle el producto

- Antes de llevar el refrigerador para reciclaje, extraiga todos los sellos de caucho de las puertas para evitar que un niño se esconda dentro del refrigerador.
- Las etiquetas de advertencia se deben conservar durante toda la vida útil del refrigerador.
- Las instrucciones de funcionamiento siempre deben acompañar al refrigerador para que, en caso de que un nuevo usuario opere el refrigerador, este lo utilice correctamente.
- El ciclopentano se usa para aislar el refrigerador y el ciclopentano es inflamable. Cuando se deshaga del refrigerador, consulte las leyes locales sobre reciclaje.

Al manipular el cable de energía y su enchufe

- No enchufe ni desenchufe el cable de energía con las manos húmedas.
- No permita que el cable de energía o su enchufe se dañen. Si el cable de energía se daña, lo deberá reemplazar el Personal de servicio calificado de Panasonic.

- Desconecte el enchufe del cable de energía cuando limpie el refrigerador.
- Conecte a una fuente de alimentación compatible con la tensión indicada en la etiqueta del producto e inserte el enchufe del cable de energía completamente en la toma de corriente.
- Utilice una toma de corriente específica para el refrigerador. Evite conectar varios dispositivos a la misma toma de corriente; no deje el cable de energía enrollado.
- Remueva periódicamente el polvo que se acumula sobre el enchufe del cable de energía.
- Si detecta una fuga de gas, no toque el enchufe del cable de energía y ventile la cocina de inmediato.

Al usar el refrigerador

- No dañe la línea de flujo del refrigerante (tubería ubicada en la parte posterior del refrigerador). El refrigerante es inflamable y puede ocasionar un fuego o una explosión.
- No toque el compresor ni las líneas, ya que estas áreas están siempre sujetas a altas temperaturas.
- No deje que ningún niño se cuelgue de la puerta del refrigerador, ya que puede haber riesgo de caída. Se debe supervisar a los niños para asegurarse de que no utilicen el refrigerador en forma incorrecta.
- No coloque ningún recipiente con agua en la parte superior del refrigerador.
- No obstruya los laterales del refrigerador. (Si hay una fuga de gas refrigerante, se puede producir un incendio).
- No coloque los dedos o las manos en el mecanismo automático para hacer hielo mientras el refrigerador se encuentra enchufado.
- Debido a que hay suficiente espacio en el cajón inferior Durabase para que un niño pueda ingresar, a fin de prevenir sofocación o algún otro accidente, no deje que los niños o las mascotas jueguen dentro de este.

- Las personas (incluidos los niños) con capacidades físicas, sensoriales o mentales reducidas, o con falta de experiencia y conocimiento, no deben usar este electrodoméstico, excepto que las supervise una persona responsable por su seguridad.

Al mover el refrigerador

- Use la ayuda de dos o más personas para mover e instalar el refrigerador. No seguir estas instrucciones puede ocasionar lesiones en la espalda u otras partes del cuerpo.

Al instalar el refrigerador

- No introduzca las manos o los pies, ni objetos metálicos, en los conductos de ventilación, la rejilla de la base o la parte inferior del refrigerador. Podría sufrir daños o recibir una descarga eléctrica.
- Para prevenir riesgos de atrapamiento o sofocación accidental por parte de niños y mascotas, no les permita jugar dentro del cajón.
- No se pare ni se siente sobre el cajón del congelador.

- Desconecte el suministro eléctrico del refrigerador antes de la instalación. No hacerlo podría causar lesiones graves o incluso la muerte.
- Tenga cuidado al trabajar con la bisagra, la rejilla de la base y el tope. Puede resultar herido.

Al limpiar

- No utilice limpiadores inflamables. No seguir esta instrucción puede ocasionar la muerte, una explosión o un incendio.

- Antes de comenzar, desenchufe el refrigerador o desconecte el suministro de energía desde el disyuntor o la caja de fusibles.

PRECAUCIÓN

En caso de no respetar los símbolos, se pueden producir lesiones y accidentes.

Al abrir/cerrar las puertas…

- Al abrir el refrigerador, tenga cuidado de no apretar la mano de otra persona que esté sosteniendo la puerta.
- Evite colocar las manos en los espacios entre las puertas. Pueden apretar su mano cuando se cierran.

Al almacenar alimentos…

- No deje que los estantes de vidrio reciban golpes fuertes. (De lo contrario, estos estantes se pueden romper y causar lesiones)
- No congele botellas de vidrio. (Si el líquido en una botella de vidrio se congela y la botella se rompe, se pueden generar lesiones)

Al mover el refrigerador…

- Asegure firmemente el refrigerador cuando lo transporta.
- Coloque un material sobre el piso para protegerlo al mover el refrigerador.
- No transporte el refrigerador en posición horizontal. Cuando mueva el refrigerador sin el embalaje de transporte, espere 10 minutos para conectarlo después de que el refrigerador sea colocado en forma vertical.

Al instalar el refrigerador…

- Cuando extraiga la puerta del cajón, no la sostenga de la manija. La puerta podría caerse y usted podría resultar herido.

- Cuando levante la bisagra sin el pasador, tenga cuidado de que la puerta no caiga hacia delante.
  Levante la puerta desde la clavija de la bisagra del medio y extraiga la puerta. Coloque la puerta, con la parte interna hacia arriba, sobre una superficie que no raye.
- Al colocar el cajón en el piso, tenga cuidado de no dañar el piso ni lastimarse el pie con las orillas afiladas en el lado de la bisagra.

Al usar el refrigerador…

- No guarde botellas en el compartimiento del congelador, ya que podrían estallar al congelarse y, así, causar daños.
- No limpie los estantes de vidrio con agua caliente o tibia cuando estos se encuentren fríos. Los estantes de vidrio se pueden romper si se exponen a cambios bruscos de temperatura o golpes fuertes. Para su seguridad, los estantes están fabricados con vidrio templado para que, al romperse, se segmenten en fragmentos pequeños.

- Mantenga las manos y las herramientas fuera de la puerta del compartimiento para hielo y el conducto del dispensador. Podría romper algo o lastimarse.
- Al manipular el recipiente para hielo, mantenga las manos lejos de la cuchilla. La cuchilla tiene bordes afilados que pueden causar heridas.

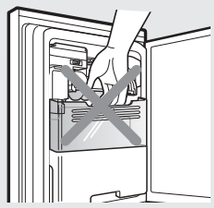

Precauciones al usar el refrigerador

Al abrir/cerrar las puertas...

- No refrigere artículos más grandes que la bandeja o el estante, ya que es posible que la puerta no cierre completamente y el aire frío se escapará.
- No abra el refrigerador frecuentemente y no lo deje abierto durante periodos largos, para evitar el goteo de agua dentro del refrigerador y el desperdicio de energía.
- Verifique frecuentemente el sello de la puerta; debe estar completamente contenido en la estructura del refrigerador.

Al mover el refrigerador...

- Cuando el refrigerador está desenchufado, déjelo apagado durante 10 minutos antes de encenderlo otra vez. De lo contrario, es posible que el compresor no funcione.
- No coloque nada en la parte superior del refrigerador. De lo contrario, es posible que los objetos se caigan debido a la vibración del motor del refrigerador.
- Ajuste la temperatura de acuerdo con las condiciones de funcionamiento reales para maximizar el ahorro de energía.
- Si pretende ausentarse durante varios días y no hay necesidad de conservar ningún artículo dentro del refrigerador, se debe desconectar el enchufe de la toma de corriente para ahorrar energía.

Al limpiar...

- No limpie el refrigerador con químicos. Esto dañará y generará corrosión en la superficie del refrigerador y, así, se podría dañar su acabado. Preferentemente, use un paño humedecido.

Al almacenar alimentos...

- No coloque alimentos calientes/recalentados en el refrigerador. Almacene los alimentos y las bebidas calientes después de que se enfríen.
- No sobrecargue el refrigerador. Se deben dejar espacios entre los alimentos para mantener el efecto de enfriamiento.
- Almacene las frutas y los vegetales en el cajón correspondiente, donde la humedad acumulada ayuda a preservar la calidad de los alimentos durante periodos de tiempo más prolongados.
- El agua potable, las botellas de bebidas, etc. se deben sellar para que no emitan olores.
- Los alimentos como, por ejemplo, los vegetales, las frutas y los alimentos frescos se deben empaquetar apropiadamente antes de congelarlos o refrigerarlos.
- Coloque los alimentos como las carnes o los pescados en el congelador si desea almacenarlos durante un largo periodo de tiempo.
- Si coloca productos con humedad alta en el refrigerador, se deben sellar y empaquetar para evitar que se descongelen.

Piezas y características

Características especiales

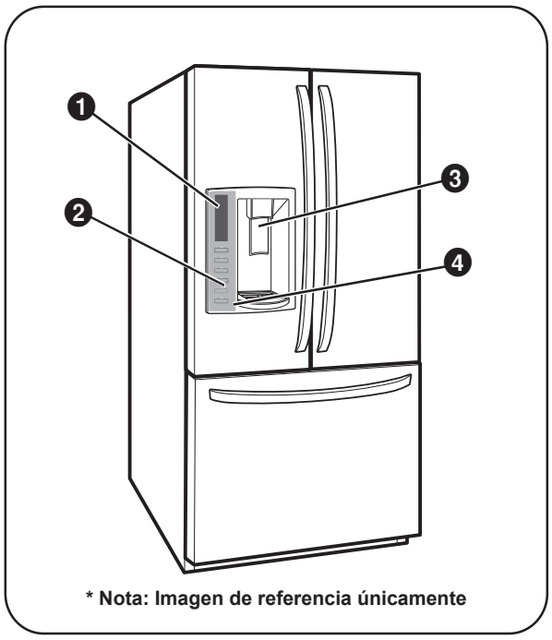

* Nota: Imagen de referencia únicamente

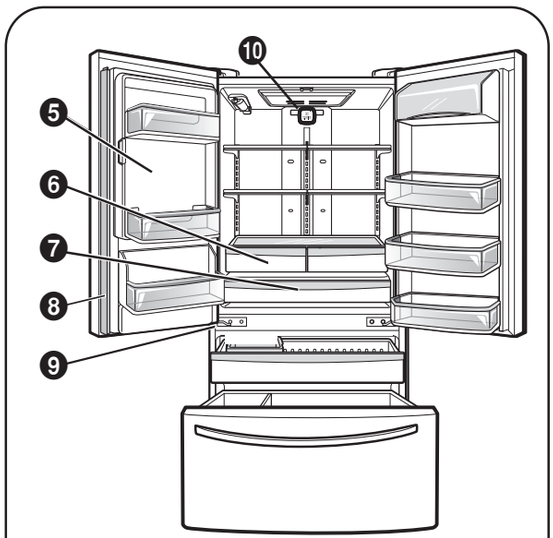

* Nota: Imagen de referencia únicamente

❶ PANTALLA LED DEL PANEL DE CONTROL
La pantalla LED indica las temperaturas del refrigerador y congelador, muestra el estado del filtro de agua, la información sobre el dispensador y más.

❷ MÁS HIELO
Si esta función está activada, la sección del congelador funcionará a la temperatura más baja posible durante 24 horas para aumentar la producción de hielo.

❸ DISPENSADOR DE AGUA FILTRADA Y HIELO
El dispensador de agua ofrece agua fresca, fría y filtrada a través de la puerta. El dispensador de hielo ofrece hielo en cubos o triturado.

❹ ALARMA DE LA PUERTA
Si la puerta del refrigerador o congelador permanece abierta por más de 60 segundos, sonará una alarma de advertencia a intervalos de 30 segundos.

❺ SISTEMA PARA HACER HIELO
La máquina para hacer hielo produce automáticamente de 80 a 130 cubos de hielo en un periodo de 24 horas para mantener el dispensador de hielo bien abastecido. El diseño dentro de la puerta crea más espacio en los estantes.

❻ CAJÓN DE LAS VERDURAS
Los cajones de las verduras de Panasonic conservan la humedad y contribuyen a mantener los vegetales frescos.

❼ ESPACIO MÚLTIPLE
Proporciona espacio de almacenamiento con un control de temperatura variable que mantiene el compartimiento más frío que el refrigerador.

❽ PARTELUZ
Al abrir la puerta izquierda, el parteluz de la puerta se plegará.

❾ BISAGRA CON CIERRE AUTOMÁTICO
Al empujar ligeramente la puerta del refrigerador, esta se cerrará automáticamente. (La puerta se cerrará automáticamente en un ángulo no superior a 30 grados).

❿ FILTRO DE AIRE
El filtro de aire ayuda a eliminar olores del refrigerador.

Piezas y componentes importantes

Además de las características y los componentes especiales señalados en la sección Características especiales, existen otros componentes importantes que se mencionan en este manual.

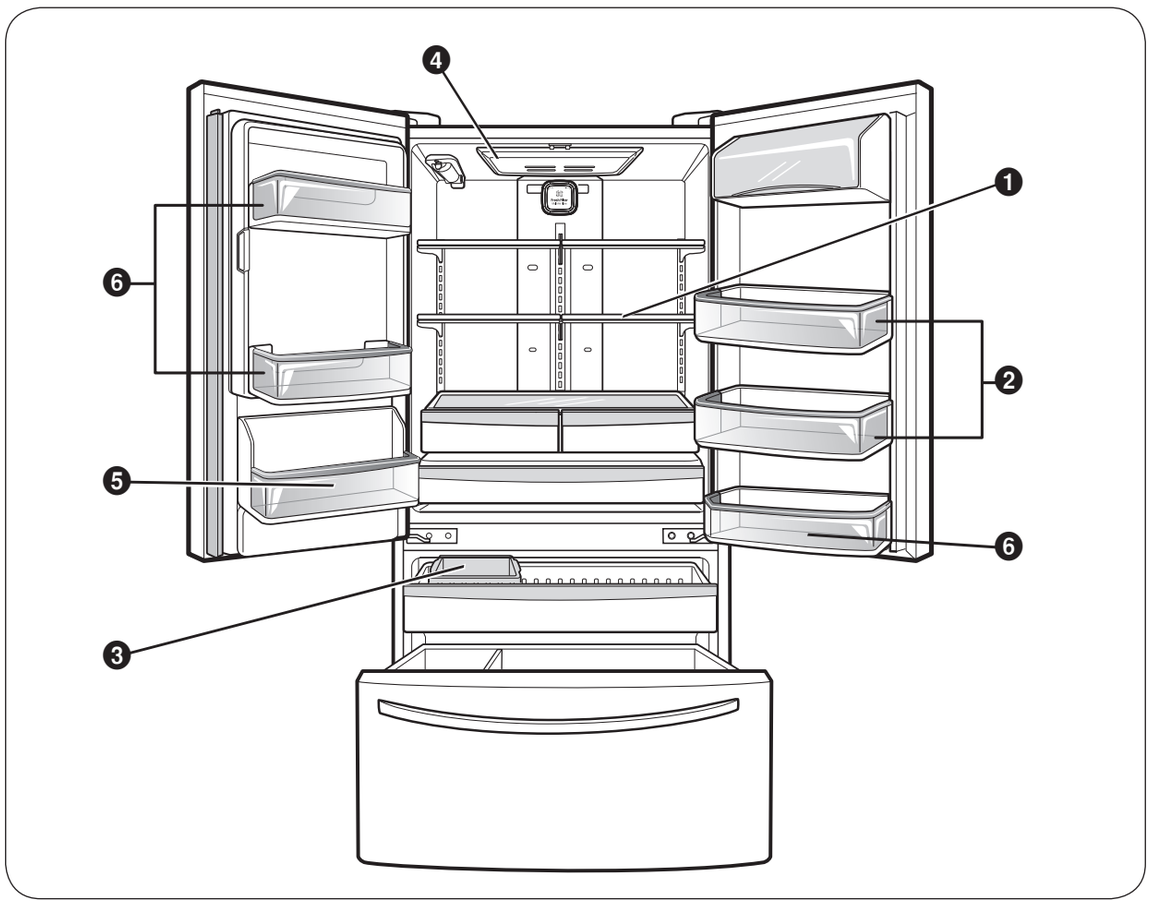

❶ ESTANTES REGULABLES DEL REFRIGERADOR
Los estantes del refrigerador son regulables para ofrecer una mayor flexibilidad en el almacenamiento.

❷ ESTANTES DE LA PUERTA
Hay tres estantes intercambiables que se pueden disponer conforme a sus necesidades de almacenamiento.

❸ Recipiente para hielo desmontable
El recipiente para hielo se puede quitar para llenar hieleras, heladeras portátiles o jarras.

❹ LÁMPARAS LED INTERIORES
El interior del refrigerador está iluminado por un módulo LED.

❺ ESTANTE DE LA PUERTA

❻ ESTANTES FIJOS DE LA PUERTA

Instalación del refrigerador

Desembalaje

Antes de instalar el refrigerador, extraiga las cintas o etiquetas adhesivas temporales. No retire aquellas etiquetas adhesivas que muestren advertencias, el modelo y el número de serie o la ficha técnica del producto que se encuentra en la parte posterior del refrigerador.

Para quitar los residuos de la cinta adhesiva, frote bien con los dedos y un poco de detergente líquido. Limpie con agua tibia y deje secar.

No utilice instrumentos filosos, alcohol isopropílico, líquidos inflamables o productos de limpieza abrasivos para quitar la cinta adhesiva o el pegamento. Estos productos pueden dañar la superficie de su refrigerador. Para obtener más información, consulte la sección “Precauciones de seguridad”.

Los estantes vienen instalados en su posición de fábrica. Retire los estantes y vuelva a colocarlos según sus necesidades de almacenamiento.

Desplazamiento del refrigerador

Nota:

- El refrigerador es extremadamente pesado. Al mover el refrigerador para su instalación, limpieza o mantenimiento, asegúrese de seguir las siguientes instrucciones.

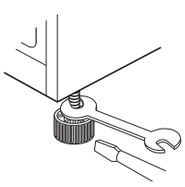

1. Ajuste las patas de nivelación hacia arriba.

2. Cubra el piso con cartón o aglomerado para evitar dañar el piso.

3. Siempre tire o empuje del refrigerador directamente hacia afuera al moverlo. No lo menee de lado a lado ni lo haga “caminar”, ya que podría dañar el piso.

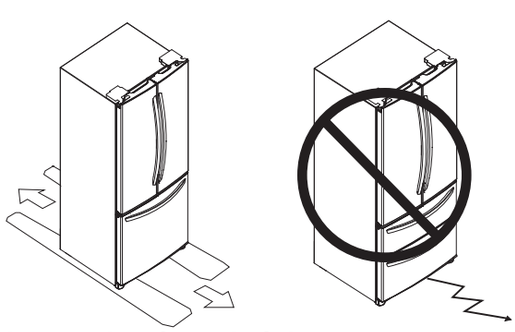

Imagen de referencia únicamente.

Instalación

1. Evite colocar la unidad cerca de fuentes de calor, rayos de sol directos o humedad.

2. Para evitar la vibración, la unidad debe estar nivelada. Si se requiere, ajuste los tornillos de nivelación para compensar el desnivel del suelo. El frente debe de estar ligeramente más alto que la parte posterior para facilitar el cierre de las puertas. Los tornillos de nivelación se pueden girar fácilmente al levantar un poco la parte frontal del refrigerador. Gire los tornillos en el sentido de las agujas del reloj (↻) para levantar la unidad o en el sentido contrario (↺) para bajarla.

3. Instale el refrigerador en un área que se encuentre entre 55 °F (13 °C) y 110 °F (43 °C). Si la temperatura del entorno es inferior o superior a los rangos antes mencionados, esta puede afectar negativamente a la unidad.

Una vez instalado

1. Limpie cuidadosamente el refrigerador y remueva el polvo acumulado durante el envío.

2. Instale los accesorios como, por ejemplo, el recipiente para hielo, los estantes de la puerta, los estantes de vidrio, etc. en los lugares apropiados.

3. Deje el refrigerador encendido de 2 a 3 horas antes de guardar alimentos. Verifique el flujo de aire frío en el compartimiento del congelador para asegurarse de que la unidad enfría de manera apropiada.

Mantenga una distancia adecuada con los elementos cercanos

Mantenga el refrigerador a una distancia prudente de otros objetos. Un espacio insuficiente puede reducir la eficacia de congelación del refrigerador e incrementar el consumo de electricidad.

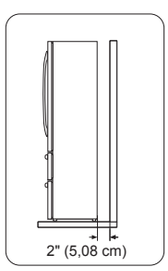

Nota:

- Este electrodoméstico está previsto para ser usado en aplicaciones domésticas y otras similares como, por ejemplo:
  - Áreas de personal de cocina en tiendas, oficinas y otros entornos laborales;
  - Casas de hacienda y por parte de los clientes en hoteles, moteles y otros entornos residenciales;
  - Entornos de alojamiento;
  - Servicios de comida y otras aplicaciones similares que no sean minoristas.

Español

Extracción de las puertas

Herramientas que podría necesitar

Nota:
- Siempre se recomienda extraer las puertas cuando sea necesario mover el refrigerador a través de una abertura angosta. En caso de que sea necesario extraer las manijas, siga las instrucciones que se encuentran a continuación.

Nota:
- El aspecto de la manija puede diferir de las ilustraciones en esta página.

Extracción de la manija de la puerta

1. Extracción de la manija del refrigerador

Afloje los tornillos de fijación con la llave Allen de 3/32" (2,5 mm) y extraiga la manija.

Nota:
- Para ajustar o retirar los tornillos de montaje de la manija, utilice una llave Allen de 1/4" (6,4 mm).

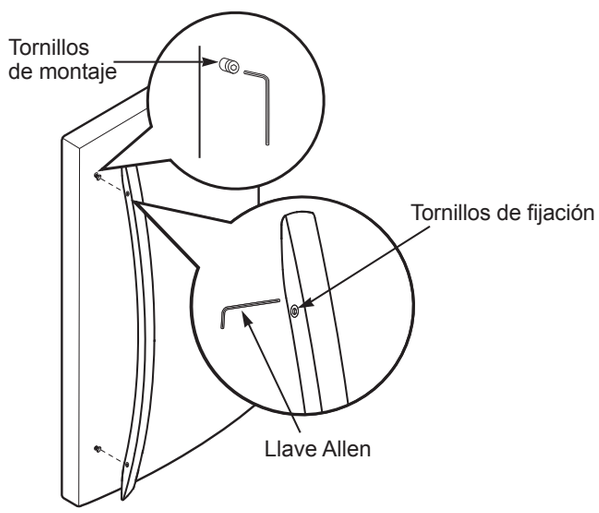

2. Extracción de la manija del cajón del congelador

Afloje los tornillos de fijación con una llave Allen de 3/32" (2,5 mm) y extraiga la manija.

Nota:
- Para ajustar o retirar los tornillos de montaje de la manija, utilice una llave Allen de 1/4" (6,4 mm).

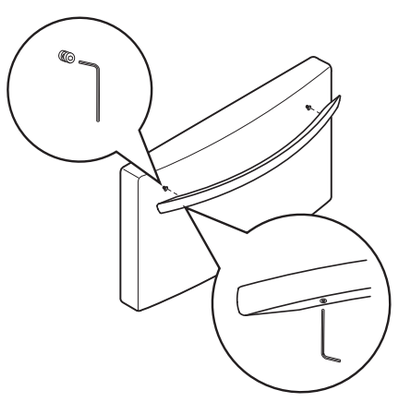

Instalación de la manija de la puerta

1. Cómo volver a instalar la manija del refrigerador

Coloque la manija en la puerta al alinear las huellas de la manija en forma tal que encajen con los tornillos de montaje, y ajuste los tornillos de fijación con una llave Allen de 3/32" (2,5 mm).

Nota:
- Para ajustar o retirar los tornillos de montaje de la manija, utilice una llave Allen de 1/4" (6,4 mm).

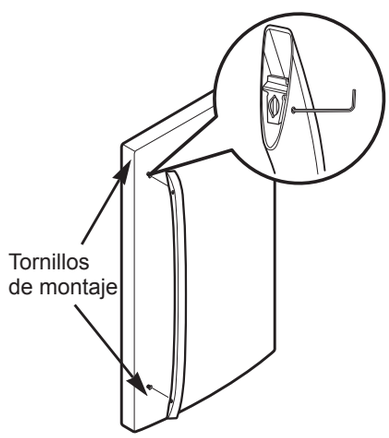

2. Cómo volver a instalar la manija del cajón del congelador

Coloque la manija en la puerta al alinear las huellas de la manija en forma tal que encajen con los tornillos de montaje, y ajuste los tornillos de fijación en la parte inferior de la manija con una llave Allen de 3/32" (2,5 mm).

Nota:
- Para ajustar o retirar los tornillos de montaje de la manija, utilice una llave Allen de 1/4" (6,4 mm).

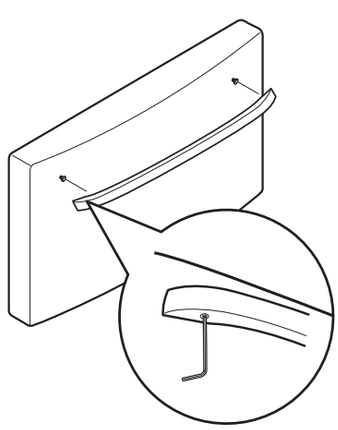

Cómo extraer e instalar la puerta del refrigerador

1. Extracción de las puertas del refrigerador

Primero, extraiga la puerta que se encuentra en el lateral izquierdo.

Nota:

- El aspecto de la manija, la bisagra superior y la cubierta de la bisagra puede diferir de las ilustraciones en esta página.

⇪ **Puerta izquierda**

- Saque el tubo de agua del accesorio mientras presiona el anillo de liberación del accesorio ❶.
  Nota:
  - Al extraer el tubo, primero deberá empujar el collar en la dirección opuesta a la flecha indicada en la imagen superior mientras tira del tubo en la dirección de la flecha.
- Abra la puerta. Retire el tornillo de la cubierta de la bisagra superior ❷
- Utilice un destornillador de pala para levantar las lengüetas de la parte frontal que se encuentran bajo la cubierta ❸. Levante la cubierta.
- Retire la cubierta. Quite el tubo ❹.
- Desconecte todos los arneses de cableado ❺.
- Quite el tornillo de conexión a tierra ❻.
- Gire la palanca de la bisagra ❼ en el sentido contrario a las agujas del reloj. Levante la bisagra superior ❽ del pasador de la palanca de la bisagra ❾.
- Coloque la puerta, con la parte interna hacia arriba, sobre una superficie que no raye.

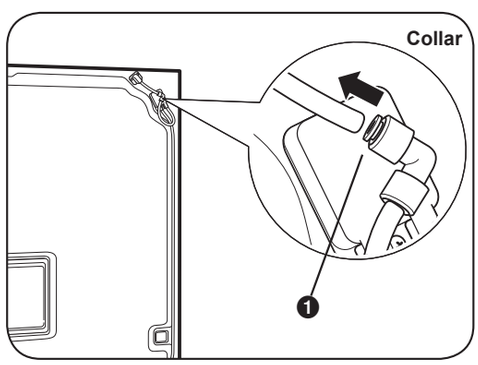

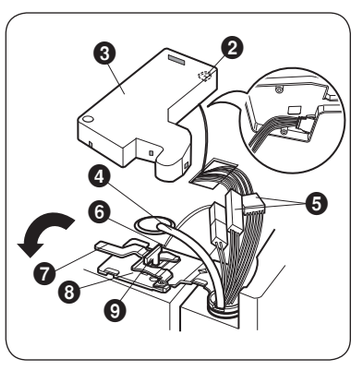

⇪ **Puerta derecha**

- Abra la puerta. Retire el tornillo de la cubierta de la bisagra superior ❿.
- Utilice un destornillador de pala para levantar las lengüetas de la parte frontal que se encuentran bajo la cubierta ⓫. Levante la cubierta.
- Gire la palanca de la bisagra ⓬ en el sentido de las agujas del reloj. Levante la bisagra superior ⓭ del pasador de la palanca de la bisagra ⓮.
- Coloque la puerta, con la parte interna hacia arriba, sobre una superficie que no raye.

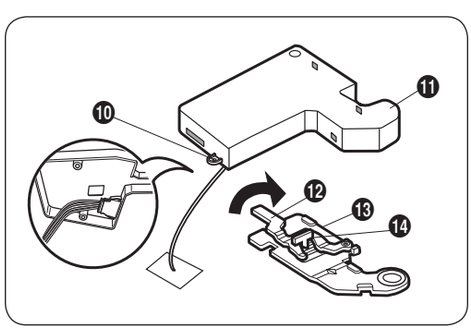

2. Cómo volver a instalar la puerta del refrigerador
Instale primero la puerta derecha.

▶ **Puerta derecha**
- Baje la puerta sobre la clavija de la bisagra del medio ❶.
- Asegúrese de que la puerta esté alineada con el gabinete.
- Coloque la bisagra superior ❷ sobre el pasador de la palanca de la bisagra ❸ y en su lugar. Gire la palanca ❹ en el sentido contrario a las agujas del reloj y ajuste la bisagra.
- Enganche la lengüeta de la cubierta ❺, ubicada en el lado del interruptor de la puerta, bajo el extremo de la apertura del cableado en la parte superior del gabinete.
- Coloque la cubierta en su lugar.
- Introduzca y ajuste el tornillo de la cubierta ❻.

▶ **Puerta izquierda**
- Baje la puerta sobre la clavija de la bisagra del medio ❼.
- Asegúrese de que la puerta esté alineada con el gabinete.
- Coloque la bisagra superior ❽ sobre el pasador de la palanca de la bisagra ❾ y en su lugar. Gire la palanca ❿ en el sentido de las agujas del reloj y ajuste la bisagra.
- Instale el tornillo de conexión a tierra ⓫ y conecte todos los arneses ⓬.
- Empuje el tubo de suministro de agua ⓭ en el orificio de la cubierta superior y tire a través de la placa posterior.

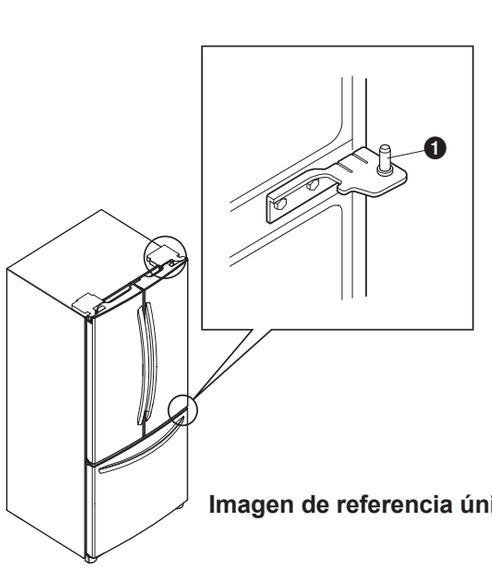

Imagen de referencia únicamente

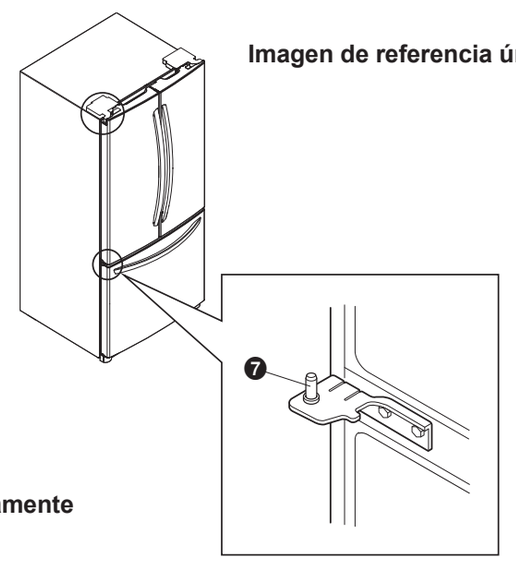

Imagen de referencia únicamente

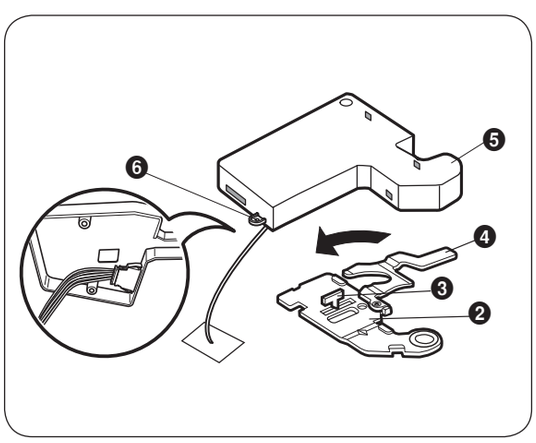

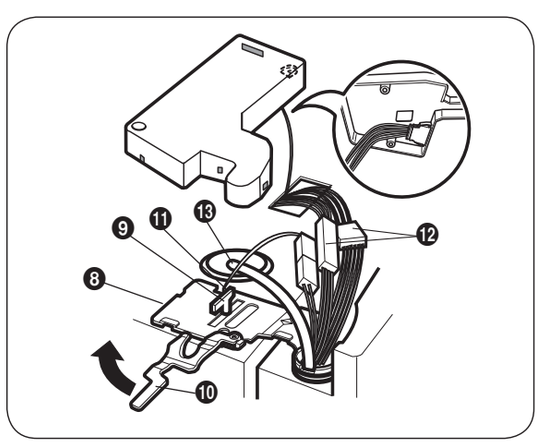

- Introduzca el tubo de suministro de agua dentro del conector.
- Introduzca el tubo por lo menos 5/8" (15 mm) dentro del conector.

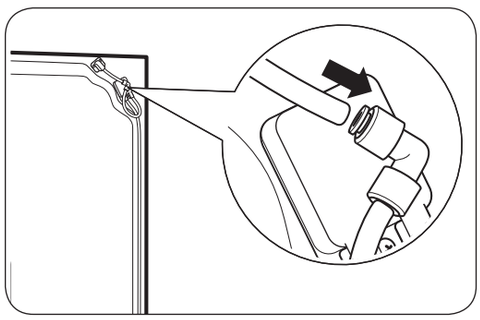

- Enganche la lengüeta de la cubierta, ubicada en el lado del interruptor de la puerta, bajo el extremo de la apertura del cableado en la parte superior del gabinete.
- Coloque la cubierta en su lugar.
- Introduzca y ajuste el tornillo de la cubierta.

Nota:

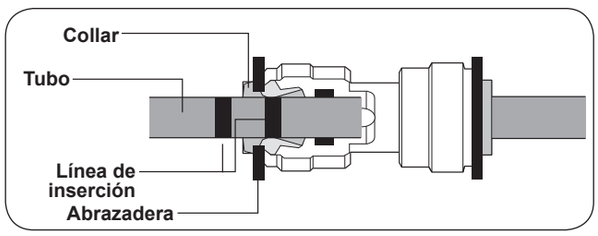

1. Inserte el tubo hasta que solo pueda ver una de las líneas que se encuentran impresas en el tubo.
2. Tras insertarlo, jale del tubo para comprobar si se ha insertado correctamente.
3. Ensamble la abrazadera.

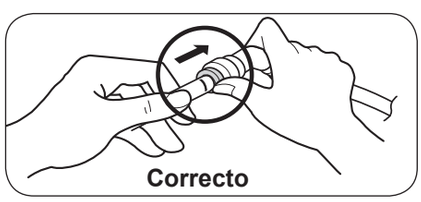

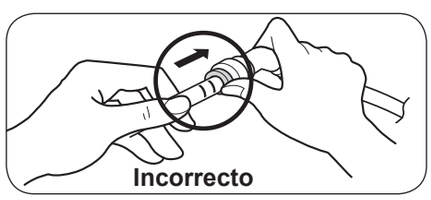

Cómo extraer e instalar el cajón deslizable

1. Extracción del cajón deslizable

Nota:
- Para evitar una posible lesión, daño al producto o a la propiedad, necesitará dos personas para ejecutar las siguientes instrucciones.

Para sacar el cajón, empuje las lengüetas situadas en la superficie interior delantera de cada riel. A continuación, levante con cuidado los lados derecho e izquierdo posteriores del cajón y tire hacia afuera (Fig. 1).

Fig. 1

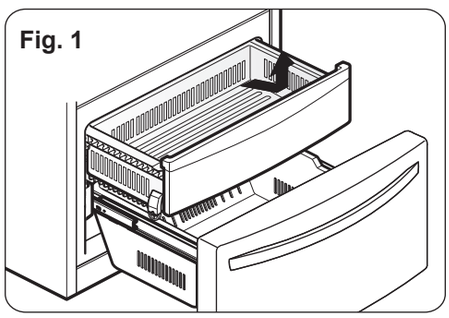

Para volver a colocarlo, tire hacia fuera y extienda ambos rieles por completo.
Inserte el extremo del saliente en la abrazadera a la izquierda y derecha. Asegúrese de que las guías de la parte delantera estén correctamente alineadas y empújelas con cuidado hacia los dos laterales (Fig. 2).

Fig. 2

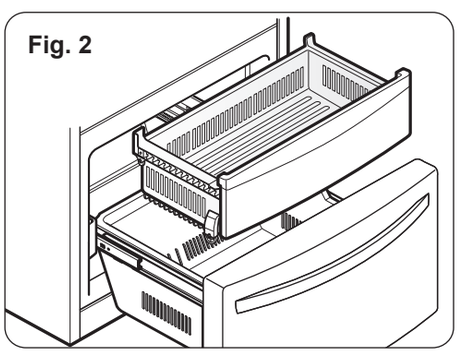

- Abra el cajón al máximo y jálelo.
  Levante el cajón inferior Durabase del sistema de rieles para extraerlo.
  (Fig. 3)

Fig. 3

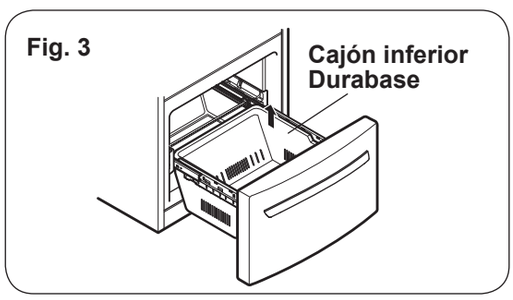

- Extraiga los tornillos de ambos lados de los rieles. (Fig. 4)

Fig. 4

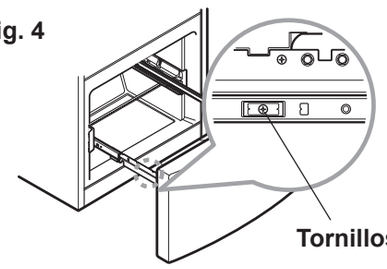

- Con ambas manos, sujete los dos lados de la puerta (Fig. 5) y tire hacia arriba para separarla de los rieles. (Fig. 6)

Fig. 5

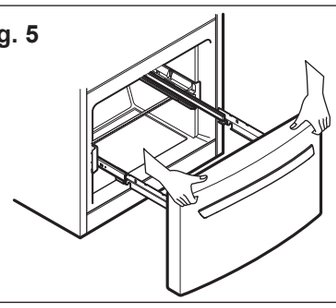

Fig. 6

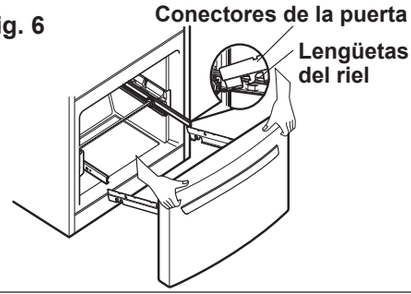

- Empuje los rieles en la cavidad del cajón para volver a colocarlos. Con ambas manos, sujete el centro de la barra y empuje hacia adentro para que los dos rieles encajen a la vez. (Fig. 7) (Fig. 8)

Fig. 7

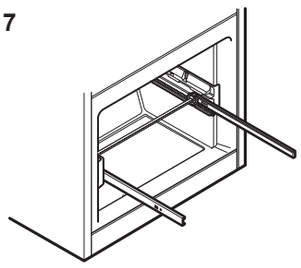

Fig. 8

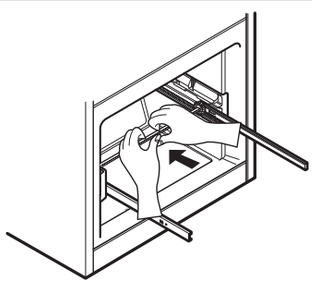

2. Instalación del cajón deslizable

Nota:

- Para evitar una posible lesión, daño al producto o a la propiedad, necesitará dos personas para ejecutar las siguientes instrucciones.

- Con ambas manos, sujete el centro de la barra y tire hacia fuera para que los dos rieles salgan a la vez. (Fig. 9)

Fig. 9

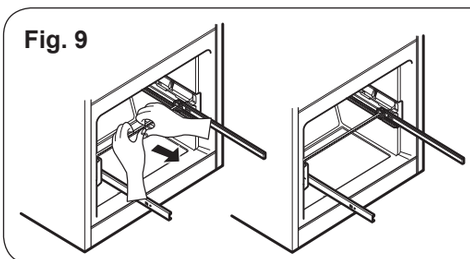

- Monte los conectores de la puerta sobre las lengüetas del riel. (Fig. 10)

Fig. 10

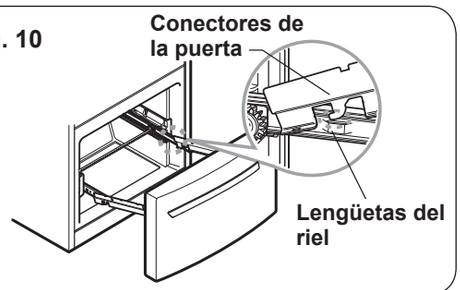

- Baje la puerta a su posición final y apriete los tornillos. (Fig. 11)

Fig. 11

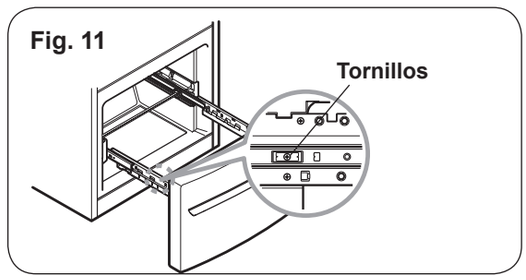

- Con los rieles totalmente extendidos, inserte el cajón inferior Durabase en el conjunto de rieles. (Fig. 12)

Fig. 12

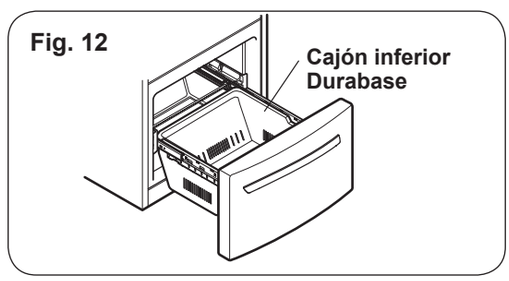

Cierre y alineación de las puertas

Cierre de las puertas

El refrigerador cuenta con dos tornillos de nivelación: uno en el lado izquierdo y otro en el lado derecho. Si el refrigerador se encuentra inestable o si usted desea que las puertas cierren con mayor facilidad, simplemente ajuste la inclinación del refrigerador al seguir las siguientes instrucciones:

1. Conecte el refrigerador a una toma de corriente a tierra de 3 terminales.
Mueva el refrigerador a su posición final.

2. Use un destornillador plano para ajustar los tornillos de nivelación, en el sentido de las agujas del reloj para elevar el lateral del refrigerador y en el sentido contrario para bajarlo. Es posible que se requieran varias vueltas para ajustar a la inclinación deseada.

Nota:

- Hacer que alguien levante un poco la parte superior del refrigerador quitará algo de peso sobre los tornillos de nivelación.
- Esto facilitará el ajuste de los tornillos.

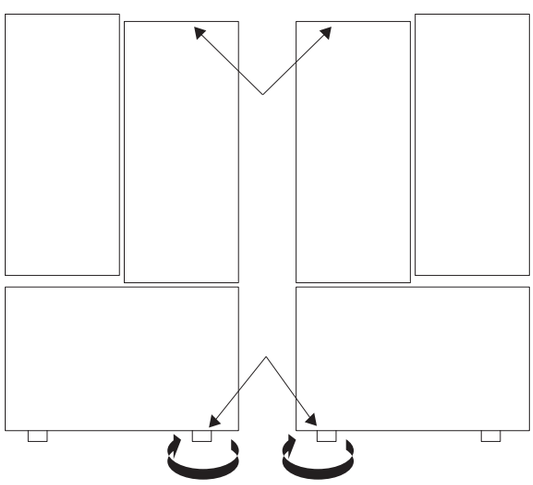

Imagen de referencia únicamente.

3. Abra ambas puertas y asegúrese de que cierran con facilidad. De lo contrario, incline un poco más el refrigerador hacia atrás al girar los tornillos de nivelación en el sentido de las agujas del reloj. Es posible que se requieran varias vueltas más. Asegúrese de girar ambos tornillos de nivelación en la misma proporción.

4. Verifique que el refrigerador esté parejo por medio de un nivelador.

Nota:

- Su refrigerador nuevo está diseñado de forma única con dos puertas para alimentos frescos. Cada puerta se puede abrir o cerrar independientemente una de otra. Debe ejercer una ligera presión en las puertas para conseguir que se cierren totalmente.

Alineación de las puertas

Utilice la llave (incluida con el Manual del usuario) para ajustar el tornillo de la bisagra de la puerta y ajustar la altura (en el sentido contrario a las agujas del reloj para elevar o en el sentido de las agujas para bajar).

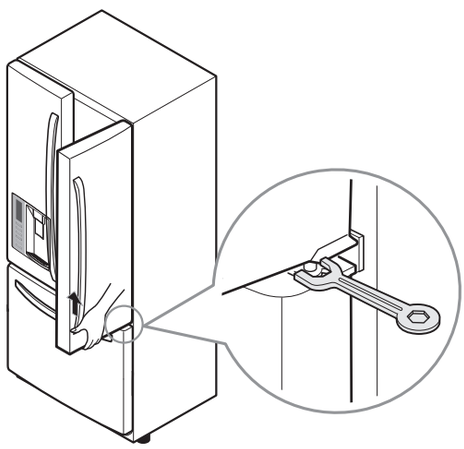

Imagen de referencia únicamente.

Funcionamiento del panel de control

Características del panel de control

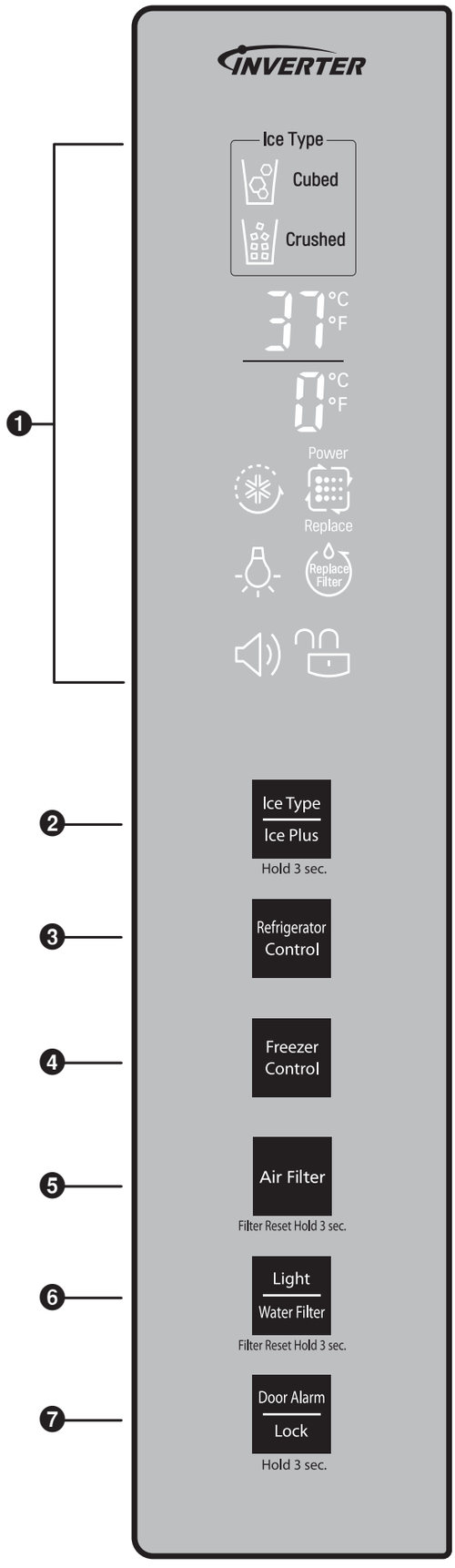

❶ PANTALLA LED

La pantalla **LED** muestra mensajes sobre los ajustes de la temperatura, las opciones del dispensador, el filtro de agua, la alarma de la puerta y los estados de bloqueo.

❷ TIPO DE HIELO/MÁS HIELO

El botón **ICE TYPE/ICE PLUS** (TIPO DE HIELO/MÁS HIELO) se utiliza para seleccionar el tipo de hielo: Cubos de hielo o Hielo triturado. Presione y mantenga presionado este botón por al menos 3 segundos para activar o desactivar el modo Más hielo.

❸ BOTÓN CONTROL DEL REFRIGERADOR

Presione el botón **REFRIGERATOR CONTROL** (CONTROL DEL REFRIGERADOR) para ajustar la temperatura del compartimiento del refrigerador.

Nota:

- Cuando lo presiona simultáneamente con el botón **FREEZER CONTROL** (CONTROL DEL CONGELADOR) durante más de 5 segundos, la pantalla de temperatura cambiará de Fahrenheit a Celsius o viceversa.

❹ BOTÓN CONTROL DEL CONGELADOR

Presione el botón **FREEZER CONTROL** (CONTROL DEL CONGELADOR) para ajustar la temperatura del compartimiento del congelador.

Nota:

- Cuando lo presiona simultáneamente con el botón **REFRIGERATOR CONTROL** (CONTROL DEL REFRIGERADOR) durante más de 5 segundos, la pantalla de temperatura cambiará de Fahrenheit a Celsius o viceversa.

❺ BOTÓN FILTRO DE AIRE

Presione este botón para controlar la función del filtro de aire y así eliminar olores del refrigerador. Presione y mantenga el botón **AIR FILTER** (FILTRO DE AIRE) por más de 3 segundos para restablecer el indicador del filtro después de que se haya reemplazado el filtro de aire.

❻ BOTÓN FILTRO DE AGUA/LUZ

El botón **LIGHT / WATER FILTER** (FILTRO DE AGUA/LUZ) permite controlar la lámpara del dispensador. Presione y sostenga el botón **LIGHT / WATER FILTER** (FILTRO DE AGUA/LUZ) por más de 3 segundos para restablecer el indicador del filtro después de que se haya reemplazado el filtro de agua.

❼ BOTÓN BLOQUEO/ALARMA DE LA PUERTA

Presione el botón DOOR ALARM/LOCK (BLOQUEO/ALARMA DE LA PUERTA) para controlar la alarma cuando la puerta esté abierta. Mantenga pulsado el botón durante 3 segundos para bloquear o desbloquear los demás botones de función del panel de control, incluido el funcionamiento del dispensador.

Pantalla LED

La pantalla LED muestra mensajes sobre los ajustes de la temperatura, las opciones del dispensador, el filtro de agua, la alarma de la puerta y los estados de bloqueo.

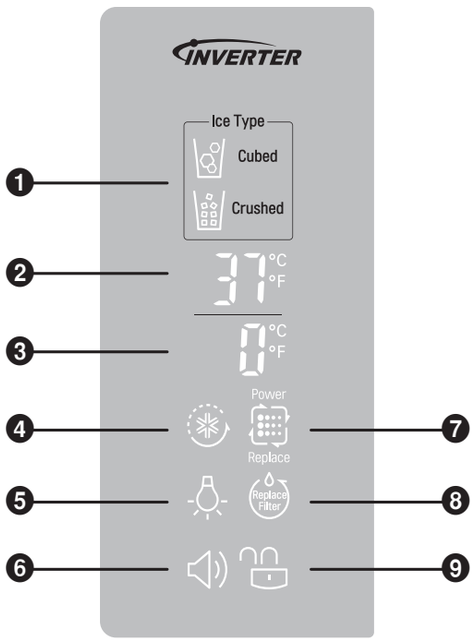

.

❶ INDICADOR DE SELECCIÓN DEL DISPENSADOR

Muestra la selección Cubos de hielo o Hielo triturado que se dispensará cuando se presione el interruptor.

❷ TEMPERATURA DEL REFRIGERADOR

Indica la temperatura establecida del compartimiento del refrigerador en Celsius o Fahrenheit.

❸ TEMPERATURA DEL CONGELADOR

Indica la temperatura establecida del congelador en Celsius o Fahrenheit.

❹ MÁS HIELO

Al presionar el botón **ICE PLUS** (MÁS HIELO), la pantalla indicará que la función seleccionada se ha activado.

❺ INDICADOR DE LUZ DEL DISPENSADOR

Al presionar el botón **LIGHT** (LUZ), la pantalla indicará la función seleccionada: Cuando la luz del dispensador está encendida, este indicador aparecerá en el panel de visualización.

❻ INDICADOR DE ALARMA DE PUERTA

Este indicador señala que se ha activado la alarma de advertencia de apertura de puerta.

❼ BOTÓN FILTRO DE AIRE

Este indicador muestra que el modo Filtro de aire está activado.

❽ ESTADO DEL FILTRO DE AGUA

Este indicador muestra el estado actual del filtro de agua. Vea Reconfiguración del indicador del filtro.

❾ ESTADO DE BLOQUEO

Este indicador muestra que el estado actual de las funciones del panel de control se encuentra configurado en LOCK (BLOQUEO).

Nota:

Configuración del modo de demostración y su cancelación

- Con la puerta del refrigerador abierta, mantenga presionado el botón **REFRIGERATOR** (REFRIGERADOR) y el botón **ICE TYPE/ICE PLUS** (TIPO DE HIELO/MÁS HIELO) durante más de 5 segundos para entrar en el modo de demostración.
  (La pantalla mostrará la palabra “OFF” (APAGADO)).
- Para cancelar el modo de demostración, repita el procedimiento anterior.
- En el modo de demostración, las unidades de congelación no funcionan.

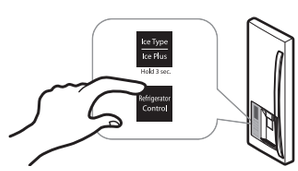

Ajuste de las temperaturas y la pantalla

Ajuste de la temperatura del congelador

Para ajustar la temperatura del congelador, presione el botón FREEZER CONTROL (CONTROL DEL CONGELADOR) para desplazarse a través de las opciones de configuración disponibles.

Ajuste de la temperatura del refrigerador

Para ajustar la temperatura del refrigerador, presione el botón REFRIGERATOR CONTROL (CONTROL DEL REFRIGERADOR) para desplazarse a través de las opciones de configuración disponibles.

Nota:

- La temperatura interna real varía en relación con estado de los alimentos, ya que la configuración de temperatura indicada es la temperatura objetivo y no la temperatura real dentro del refrigerador. Inicialmente, configure el CONTROL DEL REFRIGERADOR en 37 °F (3 °C) y el CONTROL DEL CONGELADOR en 0 °F (-18 °C). Mantenga la unidad con esta configuración durante 24 horas (un día) para que se estabilice. A continuación, ajuste la temperatura del compartimiento como se ilustra anteriormente.

Visualización de temperatura

Para cambiar la visualización de temperatura de Fahrenheit
a Celsius:

- Simultáneamente presione y sostenga los botones FREEZER CONTROL (CONTROL DEL CONGELADOR) y REFRIGERATOR CONTROL (CONTROL DEL REFRIGERADOR) durante más de 5 segundos.
- Realice los mismos pasos para revertir a Fahrenheit.

Modo de ahorro de energía

- La pantalla permanecerá apagada hasta la próxima vez que se abra la puerta.
- La pantalla también se encenderá cuando se pulse cualquier botón y permanecerá encendida durante 20 segundos después de abrir la puerta por última vez o pulsar un botón.
- Para desactivar el modo de ahorro de energía, presione simultáneamente los botones **FREEZER CONTROL** (CONTROL DEL CONGELADOR) y **ICE TYPE / ICE PLUS** (TIPO DE HIELO/MÁS HIELO), y manténgalos presionados durante 5 segundos hasta que suene un tono.

Nota:

- Se ha configurado la función del modo de ahorro de energía para el producto.

Nota sobre el cierre de la puerta

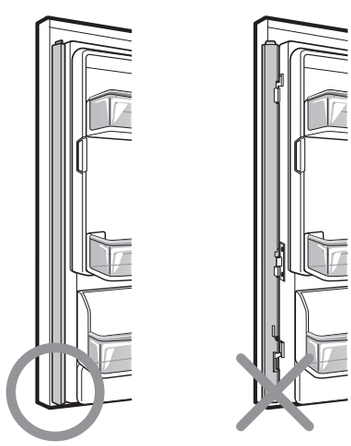

Nota:

- Para reducir el riesgo de rayones, asegúrese de que el parteluz de la puerta del refrigerador esté siempre plegado.

Configuración de las funciones

Configuración del bloqueo del dispensador

Presione y sostenga el botón **DOOR ALARM / LOCK** (BLOQUEO/ALARMA DE LA PUERTA) durante 3 segundos para bloquear el dispensador y todas las otras funciones del panel de control.
Presione y sostenga nuevamente por 3 segundos para desbloquear.

Configuración de la alarma de la puerta

El botón **DOOR ALARM / LOCK** (BLOQUEO/ALARMA DE LA PUERTA) también controla la alarma de la puerta que suena tres veces a intervalos de 30 segundos cuando se deja abierta la puerta de un compartimiento por más de 60 segundos.
La alarma deja de sonar cuando se cierra la puerta.
Presione el botón DOOR ALARM / LOCK (BLOQUEO/ALARMA DE LA PUERTA) una vez para activar y desactivar la función de alarma de la puerta.

Nota:
- Comuníquese con el centro de servicio local si la alarma sigue sonando después de cerrar las puertas.

Reconfiguración del indicador del filtro

Presione y sostenga el botón **LIGHT / WATER FILTER** (FILTRO DE AGUA/LUZ) por más de 3 segundos para restablecer el indicador del filtro después de que se haya reemplazado el filtro de agua.

Nota:
- Es recomendable cambiar el filtro cuando la luz del dispensador frontal alcance 0. Si el sabor del agua o los cubos de hielo comienza a deteriorarse.

Activación de Más hielo

Presione y mantenga el botón **ICE TYPE / ICE PLUS** (TIPOS DE HIELO/MÁS HIELO) durante 3 segundos para activar la función Más hielo.
El icono ICE PLUS (MÁS HIELO) del panel de visualización se iluminará cuando se active.

La función MÁS HIELO mantiene la temperatura del compartimiento del congelador en la configuración más fría durante un periodo de 24 horas para incrementar la producción de hielo en un 20 % y, luego, se desactiva automáticamente.

Nota:
- Pulse el botón de nuevo para desactivar la función MÁS HIELO.

Activación del filtro de aire

El **FILTRO DE AIRE** cuenta con dos configuraciones: Auto y MÁX. En el modo Auto, el filtro de aire pasará de encendido a apagado en incrementos de 10 minutos encendido y 110 minutos apagado.
Si se configura en el modo MÁX, el filtro de aire se mantendrá en esa configuración en forma continua durante 4 horas. Durante ese periodo, se encenderá y apagará en incrementos de 10 minutos encendido y 5 minutos apagado.
Después de 4 horas, el filtro de aire cambiará al modo Auto.
- El modo Auto es el modo predeterminado.
- Presione el botón Air Filter (Filtro de aire) una vez para seleccionar el modo MÁX.

Cuando el icono REPLACE (REEMPLAZAR) se enciende, se debe reemplazar el filtro de aire. Después de reemplazar el filtro de aire, presione y mantenga presionado el botón Air Filter (Filtro de aire) durante 3 segundos para que se apague la luz del icono. Se recomienda cambiar el filtro de aire cada 6 meses aproximadamente.

Funcionamiento del dispensador

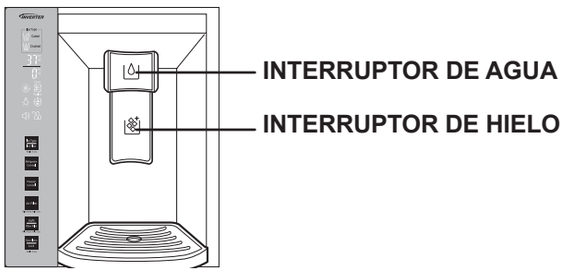

Nota:
- Sostenga el vaso u otro recipiente en su lugar durante unos segundos después de servirse hielo o agua para retener los últimos cubos o gotas. El dispensador está diseñado para no funcionar cuando las puertas del refrigerador están abiertas.

Cómo dispensar hielo triturado

Presione el botón **ICE TYPE / ICE PLUS** (TIPO DE HIELO/MÁS HIELO) para iluminar el icono Crushed Ice (Hielo triturado).
Presione el interruptor con un vaso u otro recipiente y se expenderá hielo triturado.

Cómo dispensar cubos de hielo

Presione el botón **ICE TYPE / ICE PLUS** (TIPO DE HIELO/MÁS HIELO) para iluminar el icono Cubed ice (Cubos de hielo).
Presione el interruptor con un vaso u otro recipiente y se expenderán cubos de hielo.

Cómo dispensar agua

Presione el interruptor **WATER** (AGUA) con un vaso u otro recipiente y se servirá agua fría.
Cuando se pulsa el interruptor de agua, la luz se encenderá.

Control de la luz del dispensador

Presione el botón **LIGHT / WATER FILTER** (FILTRO DE AGUA/LUZ) para encender y apagar la luz del dispensador.

Nota:
- Al llenar un recipiente con una abertura pequeña, colóquelo lo más cerca que pueda de la abertura del dispensador de agua o hielo.
- No dispense hielo en copas de cristal fino o porcelana. Las copas o la porcelana pueden romperse.

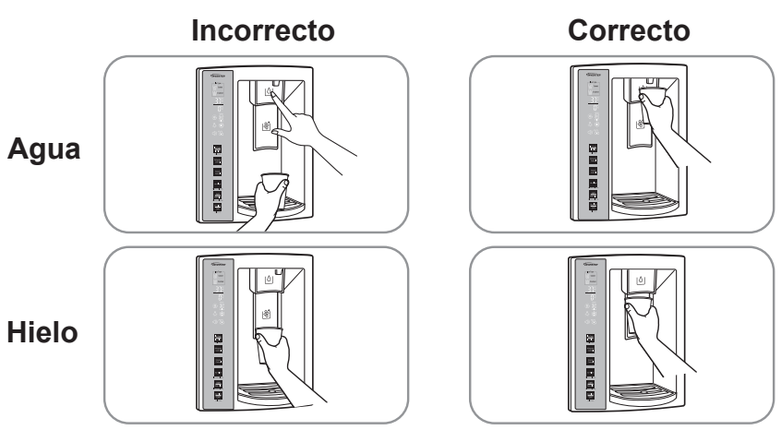

Sistema para hacer hielo

La máquina para hacer hielo dejará de producir hielo cuando el recipiente para hielo esté lleno. Si necesita más hielo, vacíe el RECIPIENTE PARA HIELO en el recipiente para hielo adicional en el compartimiento del congelador de manera que la máquina para hacer hielo pueda continuar haciéndolo.

Sacuda ocasionalmente el recipiente para hielo para nivelar el hielo que contiene. A veces, el hielo se acumula cerca de la máquina para hacer hielo, provocando que la máquina interprete mal la cantidad de cubos de hielo acumulada y deje de producir hielo.

Nota:

- Guardar latas u otros artículos en el recipiente para hielo puede dañar la máquina para hacer hielo.

Mantenga bien cerrada la puerta del compartimiento para hielo. Si no se cierra bien la puerta del compartimiento para hielo, el aire frío en el recipiente para hielo congelará los alimentos en el compartimiento del refrigerador. Esto también puede provocar que la máquina para hielo no produzca hielo.

Nota:

- Si el interruptor de encendido de la máquina para hacer hielo está en la posición Apagado durante mucho tiempo, el compartimiento para hielo se calentará gradualmente hasta alcanzar la temperatura del compartimiento del refrigerador. Para evitar que los cubos de hielo se derritan y goteen desde el dispensador, vacíe SIEMPRE el recipiente para hielo cuando la máquina para hacer hielo se configura en apagado durante algunas horas.

Nota:

- Para abrir o cerrar el compartimiento para hielo, empuje o tire de la manija.

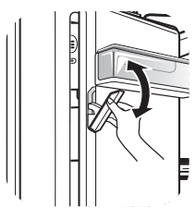

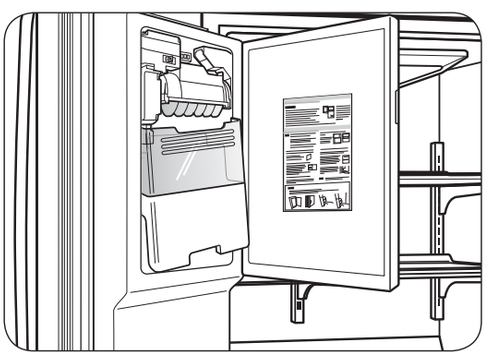

Para sacar el recipiente para hielo de la puerta, sujete la manija del frente, levante ligeramente la parte inferior y lentamente jale el recipiente como se indica.

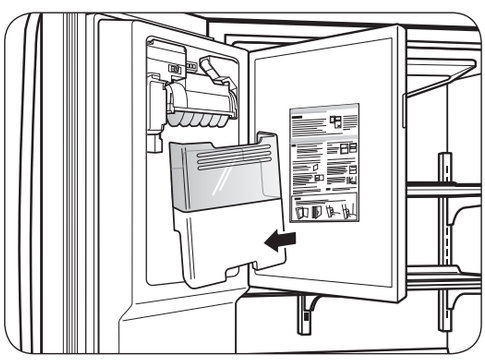

Para volver a colocar el recipiente para hielo en la puerta, incline ligeramente el recipiente para evitar el contacto con la máquina para hacer hielo.

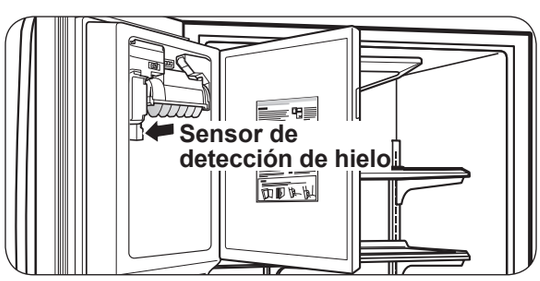

Nota:

- Evite tocar el sensor de detección de hielo al volver a colocar el recipiente para hielo. Consulte la etiqueta de la puerta del compartimiento para hielo para obtener más detalles.

Máquina automática para hacer hielo

El hielo se hace en la máquina automática para hacer hielo y se envía al dispensador. La máquina automática para hacer hielo puede producir 10 cubos de hielo simultáneamente, más de 100 cubos en un periodo de 24 horas. Esta cantidad puede variar en diferentes circunstancias, incluidos la temperatura del compartimiento del congelador, la temperatura ambiente, el número de aperturas de las puertas y la carga del congelador, y otras condiciones operativas.

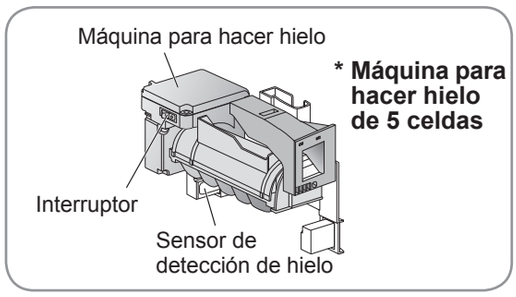

- Un refrigerador recién instalado tarda de 12 a 24 horas en hacer hielo.
- La producción de hielo se detiene cuando el recipiente para hielo se llena.
- Para apagar la máquina automática para hacer hielo, coloque el interruptor en APAGADO (O). Para encender la máquina automática para hacer de hielo, coloque el interruptor en ENCENDIDO (I).
- Para obtener una cantidad normal de cubos de un tamaño regular, la presión del agua debe estar entre 20 y 120 psi en los modelos sin filtro de agua, y entre 40 y 120 psi en los modelos con filtro.

  Nota:

  - Es normal que se produzcan ruidos cuando el hielo cae dentro del recipiente para hielo.
- La válvula de agua funciona incluso si la tubería de agua no está conectada y la máquina para hacer hielo está activada. El ruido se debe a que la tubería de agua no está conectada, lo que no indica un fallo en la máquina para hacer hielo.

Nota:

- Cuando se utiliza por primera vez, el hielo y el agua pueden incluir partículas u olores provenientes de la línea de suministro de agua o del tanque de agua.
- No utilice los primeros cubos de hielo producidos (20 aproximadamente) y purgue la línea de agua durante 2 minutos tras la instalación, para eliminar restos de aire y sabores extraños.
  Esto también es necesario si el refrigerador no se ha usado durante un largo periodo de tiempo.
- No almacene nunca latas de bebida u otros alimentos en el recipiente para hielo con el fin de enfriarlos rápidamente. Hacerlo podría dañar la máquina para hacer hielo o romper los recipientes.
- Si se obtiene hielo descolorido, verifique el filtro y el suministro de agua. Si el problema continúa, comuníquese con un Centro de servicio autorizado. No consuma el hielo o agua hasta corregir el problema.
- Mantenga a los niños alejados del dispensador. No permita que los niños jueguen con el dispensador o cerca de este.
- El paso de hielo también puede bloquearse con escarcha si solo se utiliza hielo triturado. Retire la escarcha que se acumula.
- Nunca utilice vasos de cristal delgado o vajilla de loza para recoger el hielo.
  Dichos recipientes pueden romperse y los fragmentos de vidrio pueden caer en el hielo.
- Recoja el hielo en un vaso antes de llenarlo con agua u otras bebidas. Pueden provocarse salpicaduras si se sirve hielo en un vaso que ya contiene líquido.
- Nunca utilice un vaso demasiado angosto o profundo. El hielo puede trabarse en el paso del hielo y puede afectar el funcionamiento del refrigerador.
- Mantenga el vaso a una distancia prudencial de la salida del hielo. Si sostiene el vaso demasiado cerca puede bloquear la salida del hielo.
- Para evitar lesiones personales, mantenga las manos lejos de la puerta y del paso del hielo.
- No retire nunca la cubierta del dispensador.
- Si descubre que sale hielo o agua inesperadamente, cierre el suministro de agua y comuníquese con un Centro de servicio autorizado. Consulte la Hoja de garantía para obtener el teléfono del Centro de servicio más cercano.

Ajuste de la configuración del control

Deje que el refrigerador se enfríe completamente antes de añadir alimentos. Se recomienda aguardar 24 horas antes de añadir alimentos al refrigerador.

La configuración media indicada en la sección anterior debería ser correcta para el funcionamiento normal de un refrigerador doméstico. Los controles se han configurado de manera correcta cuando la leche y el jugo se encuentran tan fríos como usted lo desea, y los helados tienen una consistencia firme. El control del refrigerador funciona como un termostato para todo el electrodoméstico. Mientras más alta se encuentre la configuración, mayor será el tiempo de funcionamiento del compresor para mantener la temperatura más fría. El control del congelador ajusta el flujo de aire frío del congelador al refrigerador. Al configurar el control del congelador a una temperatura más baja, el compartimiento del congelador contará con más aire fresco y, así, se mantendrá más frío.

Si necesita ajustar la temperatura en el refrigerador o congelador, comience por ajustar primero la del refrigerador. Espere 24 horas, luego de haber ajustado la temperatura del refrigerador, para verificar la temperatura del congelador. Si está muy cálida o muy fría, entonces ajuste el control del congelador. Use los ajustes que se muestran en la siguiente lista como guía para realizar los cambios.

Condición/razón:	Ajuste recomendado:
La sección del REFRIGERADOR se encuentra demasiado cálida • Se abre la puerta frecuentemente • Se almacena gran cantidad de alimentos • La temperatura ambiente es muy alta	**Ajuste la configuración del REFRIGERADOR al siguiente dígito superior, espere 24 horas y, luego, verifique.**
La sección del CONGELADOR se encuentra demasiado cálida/Los hielos no se forman rápidamente • Se abre la puerta frecuentemente • Se almacena gran cantidad de alimentos • La temperatura ambiente es muy baja (no se realizan ciclos con demasiada frecuencia) • Se usan hielos frecuentemente • Los conductos de ventilación están bloqueados con objetos	**Ajuste la configuración del CONGELADOR al siguiente dígito superior, espere 24 horas y, luego, verifique.** **Retire cualquier objeto que bloquee el flujo de aire.**
La sección del REFRIGERADOR está muy fría • Los controles no se configuraron correctamente para sus condiciones	**Ajuste la configuración del REFRIGERADOR al siguiente dígito inferior, espere 24 horas y, luego, verifique.**
La sección del CONGELADOR está muy fría • Los controles no se configuraron correctamente para sus condiciones	**Ajuste la configuración del CONGELADOR al siguiente dígito inferior, espere 24 horas y, luego, verifique.**

Guía para almacenar alimentos

Artículos	Cómo almacenarlos
Almacenamiento de alimentos frescos	Guarde o envuelva los alimentos en el refrigerador en materiales que eviten la entrada de aire y humedad, a menos que se especifique lo contrario. Esto evitará que los olores y sabores de los alimentos se transfieran dentro del refrigerador. Para los alimentos con fecha, verifique el código de la fecha para garantizar su frescura.
Manteca o margarina	Mantenga la manteca ya abierta en un plato cubierto o compartimiento cerrado. Cuando almacene una mayor cantidad, envuélvala en un empaque para congelador y congélela.
Queso	Guarde el queso en su envoltura original hasta que se desee usarlo. Una vez abierto, envuélvalo firmemente con envoltura plástica o papel aluminio.
Vegetales con piel (pimientos, zanahorias)	Colóquelos en bolsas o contenedores plásticos dentro del cajón de vegetales.
Fruta	Lave y deje secar; guárdela en bolsas de plástico dentro del refrigerador. No lave o enjuague las moras hasta que desee consumirlas. Las moras se deben seleccionar y guardar en su empaque original (si lo hay) o colocar en una bolsa de papel a medio cerrar en uno de los estantes.
Vegetales con hojas	Quite la envoltura original y retire aquellas partes sucias o descoloridas. Lávelos con agua fría y escúrralos. Colóquelos en una bolsa o contenedor plástico y guárdelos en el cajón de vegetales.
Pescado	Consuma los pescados y mariscos el mismo día que los adquirió.
Carne	Conserve la carne en su empaque original, el cual no debe permitir la entrada de aire y humedad. Si es necesario, vuelva a envolverla.
Sobras	Cubra las sobras con envoltura de plástico o papel aluminio. También puede usar contenedores plásticos con tapas herméticas.

Almacenamiento de alimentos congelados

Nota:

- Para mayor información acerca de cómo preparar los alimentos para congelarlos de forma tal que se pueda ver el tiempo durante el cual pueden ser almacenados, consulte una guía sobre alimentos congelados o un libro de cocina.

Empaque
La forma en la que empaquete los alimentos determinará qué tan bien almacenados estarán. Cuando empaquete los alimentos, asegúrese de extraer todo el aire excedente y no permita que ingrese humedad. Sellar un paquete en forma incorrecta derivará en la transmisión de olores desagradables y contaminantes dentro del refrigerador.

Recomendaciones de empaque:
- Usar contenedores plásticos herméticos.
- Usar contenedores plásticos con superficies lisas.
- Empaquetar con papel aluminio de alta resistencia.
- Envolver con papel revestido con plástico.
- Usar plástico impermeable.
- Usar bolsas de plástico recomendadas para almacenar alimentos congelados.

Siga las instrucciones del empaque o recipiente para lograr una mejor congelación.

No use:
- Envolturas del pan.
- Recipientes de plástico que no sean seguros para el almacenamiento de alimentos.
- Recipientes sin tapas o sellos.
- Papel encerado o plástico encerado.
- Envolturas delgadas o que no sean impermeables.

Congelación
Para obtener un mejor rendimiento del congelador, no almacene cantidades excesivas de alimentos. No introduzca una cantidad mayor de alimentos sin congelar de la que pueda congelarse dentro de 24 horas (no más de 2 a 3 libras o 0,91 kg a 1,36 kg de alimento por pie cuadrado del espacio en el congelador). Deje suficiente espacio en el congelador para que el aire circule alrededor de los paquetes. Deje suficiente espacio para que la puerta cierre sin dificultad.

Los tiempos de almacenamiento pueden variar dependiendo del tipo y la calidad de los alimentos, la forma en que se empaqueta o el contenedor que se usa (en relación con el aire y la humedad), y la temperatura de almacenamiento. Es normal que se formen cristales de hielo en el interior del paquete, esto indica que el aire y la humedad en el interior del paquete se han condensado.

Nota:
- Deje que los alimentos calientes se enfríen a temperatura ambiente durante 30 minutos, después envuélvalos con los métodos mencionados y congélelos. Al enfriar los alimentos calientes antes de introducirlos al congelador se ahorrará energía.

Compartimiento del refrigerador

Estantes del refrigerador

La disposición de los estantes del refrigerador se puede ajustar para satisfacer sus necesidades de almacenamiento. Almacenar alimentos similares juntos y ajustar los estantes a diferentes alturas hará que sea más fácil encontrar los alimentos que necesita. Esto también reducirá el tiempo en que las puertas se encuentran abiertas, lo que ahorrará energía.

Nota:
- Tenga cuidado al mover o volver a colocar los estantes ya que son pesados. Si es necesario mover los estantes, recuerde colocarlos en un entorno seguro para evitar que se rompan.

Disposición de los estantes
Extraiga los estantes y póngalos en la posición que a usted le resulte más útil.

- **Extracción de los estantes**

Incline la parte frontal del estante en la dirección que se muestra en ① y levántela en la dirección que se indica en ②. Jale el estante hacia usted.

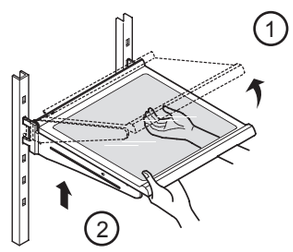

- **Reemplazo de los estantes**

Incline la parte frontal del estante ① y guíe los ganchos del estante hacia los orificios a la altura que desee. Después baje el frente del estante ② para que los ganchos se inserten ③ en los soportes del estante.

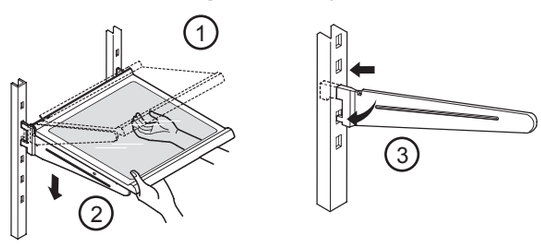

Nota:
- Asegúrese de que el estante está instalado de manera horizontal. Si no lo hace, es posible que el estante se caiga, lo que causaría el derrame o la caída de los alimentos almacenados.

Estantes funcionales

Puede guardar artículos altos como galones o botellas simplemente plegando el estante a la mitad.

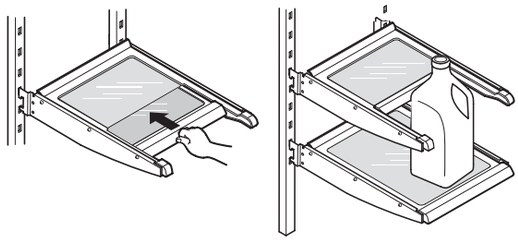

Control de humedad en el cajón de las verduras

Puede controlar la cantidad de humedad en los cajones con control de humedad. Ajuste el control a cualquier configuración entre HIGH (ALTA) o LOW (BAJA).

- **"High" (Alta):** mantiene el aire húmedo en el cajón para un mejor almacenamiento de vegetales frescos.
- **"Low" (Baja):** permite que el aire húmedo salga del cajón para un mejor almacenamiento de frutas.

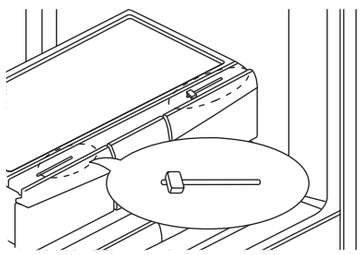

Para extraer y volver a colocar el cajón de las verduras:

- Para extraerlo, deslice el cajón de las verduras completamente hacia afuera.
- Levante la parte frontal del cajón y, luego, jale para sacarlo.
- Para volver a colocarlo, incline la parte frontal levemente hacia arriba, inserte el cajón en el marco y empuje para volver a ponerlo en su lugar.

Nota:

- Tenga cuidado cuando manipule la cubierta de vidrio, ya que esta se puede soltar.

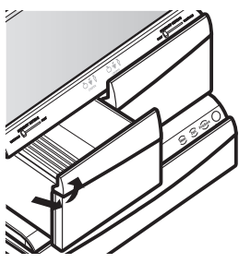

Para extraer o volver a colocar el cajón con espacio múltiple:

1. Para extraerlo, jale el cajón hacia afuera lo máximo posible.
2. Levante la parte delantera del cajón y, a continuación, sáquelo. Para volver a colocarlo, incline la parte frontal levemente hacia arriba, inserte el cajón en el marco y empuje para volver a ponerlo en su lugar.

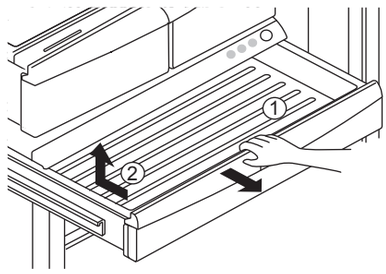

Nota:

- Se recomienda extraer el estante fijo de la puerta para reducir el riesgo de rayar el estante de la puerta o el cajón con espacio múltiple.

Para extraer el vidrio:

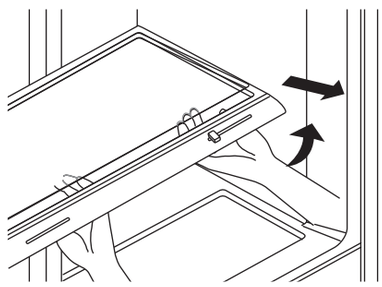

- Levante el vidrio que se encuentra debajo de la cubierta del cajón.
- Tire del vidrio hacia arriba y sáquelo.

Para extraer y volver a colocar el soporte de la cubierta del cajón de las verduras:

Nota:

- Extraiga el vidrio antes de quitar el soporte de la cubierta del cajón de las verduras.

Mientras sostiene el soporte de la cubierta del cajón con ambas manos (como se muestra en la siguiente figura), tire hacia adelante y levante la parte frontal ligeramente.

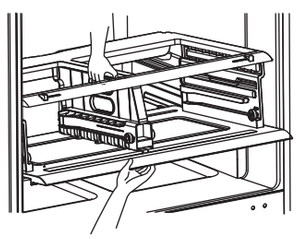

Espacio múltiple

El espacio múltiple proporciona espacio de almacenamiento con un control de temperatura variable que mantiene el compartimiento más frío que el refrigerador. Este cajón puede utilizarse para bandejas grandes, fiambres o bebidas.

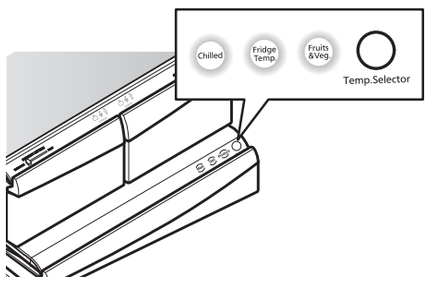

Botón de selección

- Cuando se selecciona “Chilled” (Fría), la temperatura del cajón con espacio múltiple se puede mantener a alrededor de 34 °F (1 °C). Esta función ayuda a mantener la carne o el pescado frescos durante más tiempo. Es posible mantener la temperatura del cajón con espacio múltiple en la configuración de temperatura recomendada Congelador: 0 °F (-18 °C), Refrigerador: 37 °F (3 °C).
- Cuando se selecciona “Fridge Temp.” (Temp. de refrigerador), es posible mantener la temperatura del espacio múltiple a alrededor de 38 °F (3 °C). Esta característica contribuye a conservar los alimentos frescos por más tiempo. Es posible mantener la temperatura del cajón con espacio múltiple en la configuración de temperatura recomendada Congelador: 0 °F (-18 °C), Refrigerador: 37 °F (3 °C).
- Cuando se selecciona “Fruits & Veg.” (Frutas y vegetales), es posible mantener la temperatura del espacio múltiple a alrededor de 41 °F (5 °C). Esta característica contribuye a conservar los alimentos frescos por más tiempo. Es posible mantener la temperatura del cajón con espacio múltiple en la configuración de temperatura recomendada Congelador: 0 °F (-18 °C), Refrigerador: 37 °F (3 °C).

Estantes de la puerta

Los estantes de las puertas se pueden extraer para facilitar la limpieza y disposición.

- Para extraer el estante, simplemente levántelo y tire hacia afuera ①.
- Para volver a colocar el estante, deslícelo sobre la ubicación deseada y empújelo hacia abajo hasta que haga tope ②.

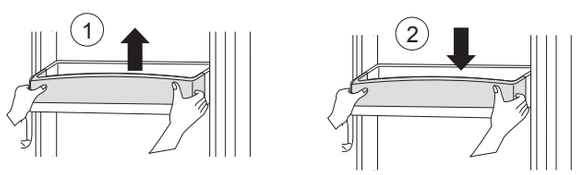

Nota:

- Alguien podría resultar herido si los estantes de las puertas no se ensamblan firmemente.
- No permita que los niños jueguen con las canastas. Las esquinas filosas en las canastas podrían causar lesiones.
- No ajuste los estantes cuando contengan alimentos.

Compartimiento para lácteos

- Para extraer el compartimiento para lácteos, simplemente levántelo y tire hacia afuera ①.
- Para volver a colocar el compartimiento para lácteos, deslícelo sobre la ubicación deseada y empújelo hacia abajo hasta que haga tope ②.

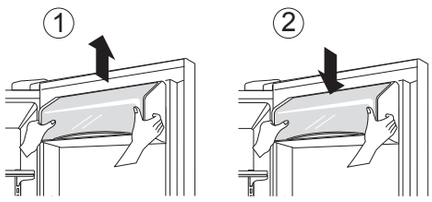

Bandeja de goteo del dispensador

La bandeja de goteo del dispensador no tiene función de drenaje automático. Debe limpiarse de manera regular.

Presione y tire de la bandeja para retirar la cubierta. Séquela con un paño. Para volver a colocar la bandeja, incline un poco el frente de la bandeja e introduzca los salientes dentro de los orificios.

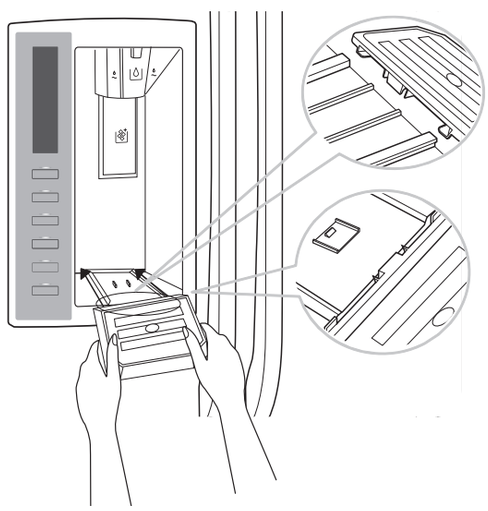

Compartimiento del congelador

Recipiente para hielo desmontable

Para extraer el recipiente para hielo:

- Jale el cajón tanto como sea posible ①.
- Levante y extraiga con cuidado el recipiente para hielo ②.

Para volver a colocar el recipiente para hielo:

- Extraiga el cajón tanto como sea posible y coloque el recipiente para hielo en la posición correcta.

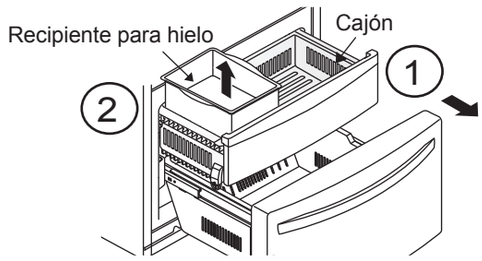

Cajón inferior Durabase

- Abra el cajón del congelador por completo. Levante la parte frontal y tire hacia arriba ①.
- Para volver a colocarlo, inserte el cajón inferior Durabase en el ensamble del riel ②.

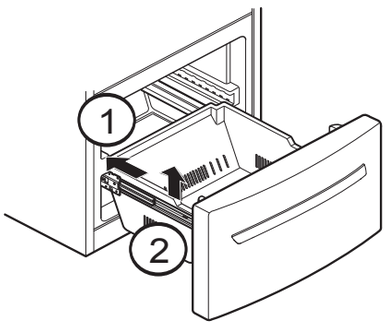

Separador del cajón inferior Durabase

Permite organizar el área del cajón inferior Durabase en 2 secciones.
Para mover el separador, solo deslícelo hacia la dirección que desee.

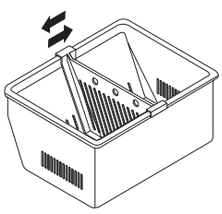

Cajón deslizable

Para extraer el cajón, empújelo hacia atrás sobre los tacos hasta que se detenga, levante con cuidado los laterales izquierdo y derecho de la parte posterior y sáquelo.

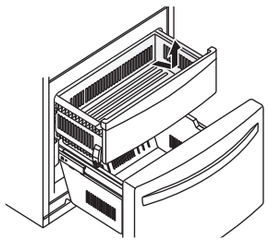

Para volver a colocarlo, tire hacia fuera y extienda ambos rieles por completo. Inserte el extremo del saliente en la abrazadera a la izquierda y derecha. Asegúrese de que las guías de la parte delantera estén correctamente alineadas y empújelas con cuidado hacia los dos laterales.

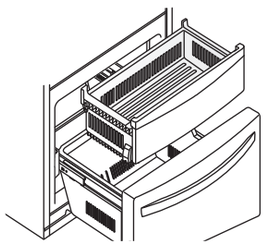

Guía práctica de limpieza

El refrigerador, al igual que el congelador, se descongela en forma automática. Este proceso no evita que se acumulen contaminantes. Por tanto, se sugiere limpiar ambas partes una vez al mes; limpie los líquidos derramados inmediatamente.

Limpieza del refrigerador

- Desconecte el refrigerador.
- Quite todas las partes desmontables del interior como, por ejemplo, las puertas para lácteos y verduras.
- Use una esponja limpia o un paño suave con un poco de detergente con agua tibia. No use limpiadores abrasivos o detergentes concentrados.
- Vuelva a enchufar el refrigerador.

Exterior

Encere el exterior para crear una mejor protección. Asegúrese de usar un producto que se haya diseñado específicamente para electrodomésticos (la cera para autos es aceptable). Use un paño limpio y suave, y realice esta tarea dos veces al año.
Para refrigeradores con exterior de acero inoxidable, no encere, simplemente limpie con agua y detergente. No use productos abrasivos o concentrados.
Nota:
- Evite el uso de productos químicos que contengan fosfatos o cloros.

Interior (deje que el congelador se caliente levemente para evitar que el paño se pegue)

Para eliminar olores desagradables, limpie el interior del refrigerador con una mezcla de polvo para hornear y agua tibia (una cucharadita de polvo para hornear por taza de agua). Asegúrese de que el polvo para hornear se disuelva por completo para evitar cualquier tipo de daño.

Revestimiento de la puerta y empaques

Use únicamente un detergente suave (como, por ejemplo, lavavajillas).

Partes plásticas (cubiertas y paneles)

No use productos abrasivos, ásperos o papel. Esto podría dañar el producto.

Cubierta trasera

Nota:
- Únicamente un técnico calificado debe extraer la cubierta trasera. Para un funcionamiento eficiente de su refrigerador, limpie la cubierta trasera por lo menos dos veces al año.

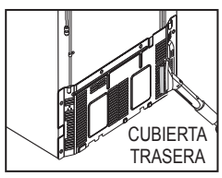

Guía práctica de mantenimiento

Reemplazo de las luces del refrigerador

Nota:

- La iluminación interior del refrigerador usa iluminación LED.
  No intente cambiar ningún módulo LED. Únicamente un técnico calificado debe reemplazar la iluminación LED.

Interrupciones de energía

1. Si se desconecta la energía de su hogar, llame a su compañía de energía y pregunte cuánto tiempo estará sin suministro eléctrico.
2. En el caso de un apagón de 24 horas o menos, mantenga las puertas del refrigerador cerradas, para que los alimentos se mantengan frescos.
3. En el caso de un apagón más prolongado, use alguna de las siguientes opciones:

- Saque todos los alimentos congelados y guárdelos en una heladera portátil.
- Coloque 2 lb (907 g) de hielo seco (asegúrese de usar guantes) por cada pie cuadrado (28 L) en el congelador.
- Esto ayudará a que los alimentos se conserven de 2 a 4 días.
- Si no cuenta con hielo seco o heladera portátil, consuma los alimentos lo antes posible.

Nota:

- En el caso de un fallo de energía, un congelador lleno se mantiene más tiempo frío que uno parcialmente lleno. Un congelador lleno de carne se mantiene frío más tiempo que uno que contenga alimentos horneados. Si observa que los alimentos tienen cristales de hielo, estos pueden volver a congelarse sin problema, aunque la calidad y el sabor pueden variar.
- Si los alimentos no se encuentran en buenas condiciones o cree que no es saludable ingerirlos, deséchelos.

Cuidados al irse de vacaciones

Si decide dejar el refrigerador encendido mientras está ausente, considere estos pasos:

1. Consuma todos los artículos perecederos y congele el resto.
2. Vacíe el recipiente para hielo.

Si decide apagar el refrigerador antes de irse, siga estos pasos:

1. Saque toda la comida del refrigerador.
2. Desconecte el refrigerador.
3. Limpie el refrigerador y séquelo bien.
4. Asegúrese de que las puertas permanezcan abiertas (use bloques o cinta) para evitar que se formen hongos o se genere un olor desagradable.

Cuidados al mudarse

Si decide llevar el refrigerador con usted cuando se muda, siga los siguientes pasos:

1. Saque toda la comida del refrigerador y coloque los alimentos congelados en una heladera portátil con hielo seco.
2. Desconecte el refrigerador.
3. Vacíe el agua de la bandeja.
4. Limpie y seque con un paño.
5. Saque todas las partes desmontables y envuélvalas con cinta adhesiva.
6. Según el modelo, levante la parte superior del refrigerador para que ruede con facilidad o atornille las patas de nivelación para no rayar el piso. Consulte la sección **“Cierre y alineación de la puertas”**.
7. Mantenga las puertas cerradas con el cable pegado al gabinete del refrigerador con cinta adhesiva.

Cuando el refrigerador llegue a su casa, ponga todo nuevamente en su lugar y lea la sección **“Instalación del refrigerador”** para obtener instrucciones de preparación para la instalación. En caso de que el refrigerador cuente con una máquina para hacer hielo, recuerde volver a conectar el suministro de agua.

Reemplazo del filtro de agua

Es recomendable que cambie el filtro cada 6 meses cuando el indicador del filtro de agua alcance los 0 meses o cuando el dispensador de agua y de hielo reduzca sustancialmente el rendimiento.

Extraiga el cartucho usado

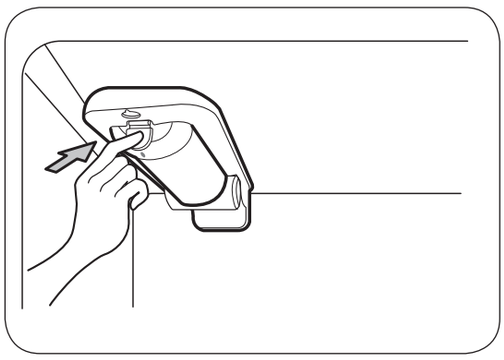

1. Presione el botón para abrir la cubierta del filtro.
   Nota:
   - Cuando se cambia el filtro, se pierde una pequeña cantidad de agua (alrededor de 1 onza o 25 cc). Coloque una taza bajo el orifico del filtro para recoger los residuos.

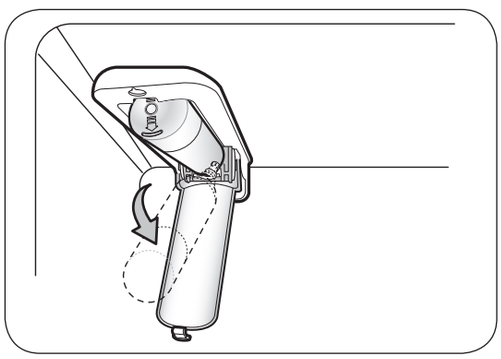

2. Jale el cartucho hacia abajo.

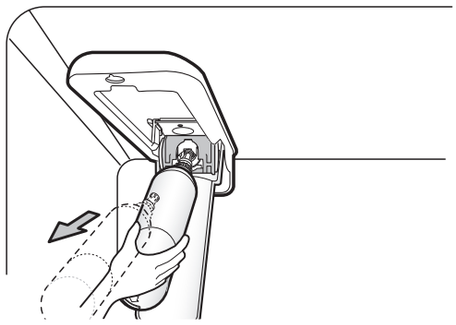

3. Tire del cartucho del filtro para extraerlo.
   Nota:
   - Cuando se abra hasta el ángulo completo, el filtro debería salir con facilidad.

Reemplace con un cartucho nuevo

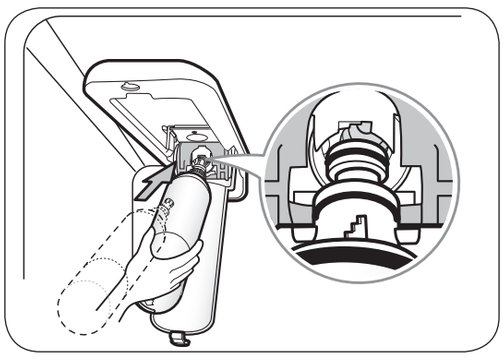

1. Extraiga el cartucho nuevo del empaque y retire la cubierta de protección de la junta tórica. Con las aletas del cartucho en posición horizontal, empuje el cartucho nuevo en el orificio del distribuidor hasta que se detenga.

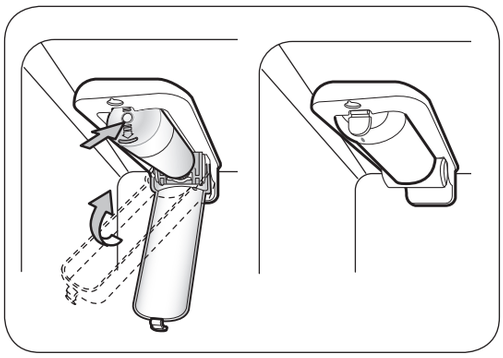

2. Encaje el cartucho firmemente.
   La cubierta hará un clic cuando esté en su lugar.

Nota:

- **Después de sustituir el filtro, deje que circulen por el filtro aproximadamente 2,5 galones antes usarlo (aproximadamente 5 minutos de circulación).**
  Verifique que no haya fugas en el filtro.

Cuando el indicador del filtro de agua muestre el mensaje 0 Filter Month (0 meses de filtro), manténgalo presionado durante 3 segundos.
Reinicie el estado del filtro de agua y el indicador luminoso al mantener presionado el botón **LIGHT / WATER FILTER** (FILTRO DE AGUA/LUZ) durante al menos 3 segundos.

Nota:

- **Tapón de derivación del filtro**

Guarde el tapón de derivación del filtro.
Cuando no pueda conseguir un cartucho de repuesto, deberá utilizar el tapón de derivación.
La máquina para hacer hielo no funcionará sin el filtro o sin el tapón de derivación insertado en el compartimiento adecuado.

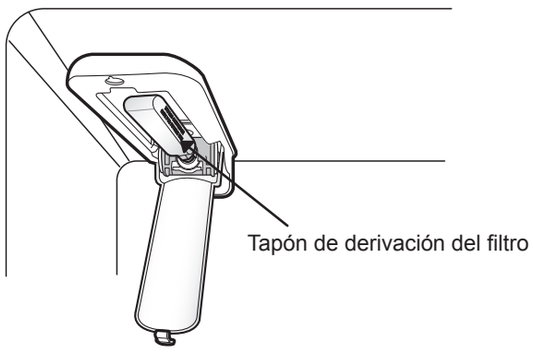

Para mayor informacion, comunicarse con nuestro Call Center
0800 00726 (De Lunes a Viernes, de 8:00 a 17:00
Sábados de 8:00 a 13:30)
o nuestra pagina web:
http://www.panasonic.com/pe/soporte.html

El número de pieza del cartucho de repuesto del filtro de agua es **ADQ36006109**.

Hoja de datos de rendimiento

Hoja de datos de rendimiento

Modelo: Panasonic ADQ36006109-S Use un cartucho de repuesto: ADQ36006109

La concentración de las sustancias indicadas en el agua que entra en el sistema se redujo a una concentración menor o igual al límite permisible para el agua de salida según las especificaciones de los estándares NSF/ANSI 42 y 53.

Sistema probado y certificado por NSF International según los estándares NSF/ANSI 42 y 53 para la reducción de las siguientes sustancias.

Reducción de contaminantes	Afluente promedio	Concentración objetivo especificada por NSF	% de reducción media	Concentración media de producto en agua	Concentración máxima permisible de producto en agua	Requisitos de reducción NSF	Informe de prueba de NSF
Olor y sabor de cloro	2,1 mg/L	2,0 mg/L ± 10 %	97,2 %	0,06 mg/L	N/A	≥50 %	J-00049247
Partículas nominales Clase I ≥0,5 a <1,0 µm	5.600.000 pts/mL	Como mínimo 10.000 partículas/mL	98,7 %	73.000 pts/mL	N/A	≥85 %	J-00049282
Asbestos	190 MFL	107 a 108 MFL; fibras mayores a 10 µm de longitud	>99 %	<1 MLF	N/A	≥99 %	J-0004928
Atrazina	0,0094 mg/L	0,009 mg/L ± 10 %	94,7 %	0,00005 mg/L	0,003 mg/L	N/A	J-00049293
Benceno	0,016 mg/L	0,015 mg/L ± 10 %	96,7 %	0,005 mg/L	0,005 mg/L	N/A	J-00049300
Carbofurano	0,08 mg/L	0,08 mg/L ± 10 %	98,1 %	0,002 mg/L	0,04 mg/L	N/A	J-00049294
Lindano	0,002 mg/L	0,002 mg/L ± 10 %	98,2 %	0,00004 mg/L	0,0002 mg/L	N/A	J-00051975
P-diclorobenceno	0,22 mg/L	0,225 mg/L ± 10 %	99,8 %	0,0005 mg/L	0,075 mg/L	N/A	J-00049298
Toxafeno	0,014 mg/L	0,015 mg/L ± 10 %	93 %	0,001 mg/L	0,003 mg/L	N/A	J-00049302
2,4-D	0,213 mg/L	0,210 mg/L ± 10 %	95,2 %	0,009 mg/L	0,07 mg/L	N/A	J-00049284
Plomo pH a 6,5	0,150 mg/L	0,15 mg/L ± 10 %	>99,3 %	0,001 mg/L	0,010 mg/L	N/A	J-00051974
Plomo pH a 8,5	0,150 mg/L	0,15 mg/L ± 10 %	>99,3 %	0,001 mg/L	0,010 mg/L	N/A	J-00049277
Mercurio pH a 6,5	0,0059 mg/L	0,006 mg/L ± 10 %	96,1	0,0002 mg/L	0,002 mg/L	N/A	J-00053886
Mercurio pH a 8,5	0,0058 mg/L	0,006 mg/L ± 10 %	90,1	0,0006 mg/L	0,002 mg/L	N/A	J-00051972
Bacterias*	120.000 bacterias/L	Mínimo de 50.000 bacterias/L	99,99 %	<1 bacterias/L	N/A	≥99,95 %	J-00049281

* Basado en el uso de ooquistes de Cryptosporidium parvum.

Guías de aplicación/Parámetros de suministro de agua	
Flujo de servicio	0,5 gpm (1,9 lpm)
Suministro de agua	Agua potable
Presión de agua	20 - 120 Psi (138 - 827 kPa)
Temperatura del agua	33 °F - 100 °F (0,6 °C - 38 °C)

Es indispensable que se realicen la instalación, el mantenimiento y los requerimientos de reemplazo del filtro recomendados por el fabricante para que el producto se desempeñe adecuadamente.

Nota:

- Debido a que las pruebas se realizaron en condiciones estándar de laboratorio, el desempeño real puede variar.

Cartucho de repuesto: ADQ36006109.

Para mayor informacion, comunicarse con nuestro Call Center
0800 00726 (De Lunes a Viernes, de 8:00 a 17:00
Sábados de 8:00 a 13:30)
o nuestra pagina web:
http://www.panasonic.com/pe/soporte.html

3M es una marca comercial de 3M Company.
NSF es una marca comercial de NSF International.
© 2009 3M Company. Todos los derechos reservados.

Nota:
Para reducir el riesgo asociado con la ingestión de contaminantes:

- No use agua que sea microbiológicamente insegura o de calidad desconocida sin haberla desinfectado adecuadamente antes y después del sistema. Los sistemas certificados para la reducción de bacterias pueden utilizarse en agua desinfectada que pueda contener bacterias filtrables. Número de establecimiento de EPA 10350-MN-005

Nota:
Para reducir el riesgo asociado con daños a la propiedad debido a fugas de agua:

- Lea y siga las Instrucciones de uso antes de la instalación y el uso de este sistema.
- La instalación y el uso DEBEN cumplir con todos los códigos de plomería estatales y locales.
- No instale si la presión de agua excede 120 psi (827 kPa). Si la presión de agua excede 80 psi, debe instalar una válvula limitadora de presión. Comuníquese con un plomero profesional si no tiene la seguridad de cómo verificar la presión de agua.
- No instale donde puedan darse condiciones de golpe de agua. Si existen condiciones de golpe de agua, debe instalar un bloqueador de golpe de agua. Comuníquese con un plomero profesional si no tiene la seguridad de cómo verificar esta condición.
- No instale en líneas de suministro de agua caliente. La temperatura operativa máxima del agua para este sistema de filtrado es de 100 °F (38 °C).
- Evite la congelación del filtro. Drene el filtro cuando la temperatura caiga por debajo de 40 °F (4,4 °C).
- El cartucho desechable del filtro se debe reemplazar cada 6 meses, a la capacidad especificada o si hay una reducción notable en el flujo de agua.

Conexión de la línea de agua

Antes de comenzar

El fabricante del refrigerador no ofrece garantías en cuanto a la fuente de agua. Siga las instrucciones cuidadosamente para minimizar el riesgo de daños.

El aire en la tubería de agua puede provocar golpes en las conexiones, lo que puede causar daños a las tuberías internas del refrigerador o derrame de agua al interior. Llame a un plomero calificado para corregir los golpes en las conexiones antes de instalar la tubería de agua.

Para evitar quemaduras y daños al producto, no conecte el refrigerador a las tuberías de agua caliente.

Si usa el refrigerador antes de conectar el suministro de agua, asegúrese de que la máquina para hacer hielo se encuentre en la posición de apagado.

No instale las tuberías de la máquina para hacer hielo en áreas donde la temperatura ambiente se encuentre bajo el punto de congelación del agua.

Cuando utilice cualquier dispositivo eléctrico (como un taladro) durante la instalación, asegúrese de que el dispositivo esté doblemente aislado o conectado a tierra para prevenir el riesgo de descarga eléctrica.

Toda instalación deberá hacerse de acuerdo con los requerimientos locales de agua y drenaje.

- Si un sistema de filtración de agua por ósmosis inversa está conectado al suministro de agua fría, el fabricante del refrigerador o de la máquina para hacer hielo no asegura ni garantiza la instalación de la manguera.

- Siga las siguientes instrucciones cuidadosamente para minimizar el riesgo de daños costosos relacionados con el agua.
  Si un sistema de filtración de agua por ósmosis inversa está conectado al suministro de agua fría, la presión del agua para el sistema de ósmosis inversa debe tener un mínimo de 40 - 120 PSI o 0,27 MPa (2,8 kg f/cm² - 4,2 kg f/cm², (2,8 kg f/cm² - 4,2 kg f/cm², menos de 2 - 3 segundos para llenar una taza de 7 onzas de capacidad [0,2 litros].
- Si la presión del sistema de filtración de agua por ósmosis inversa es menor que 21 PSI o 0,14 MPa (1,5 kg f/cm², más de cuatro (4) segundos para llenar una taza de 7 onzas de capacidad [0,2 litros]):

a) Compruebe si está bloqueado el filtro de sedimentos en el sistema de ósmosis inversa. Reemplace el filtro de ser necesario. b) Permita que el tanque de almacenamiento del sistema de ósmosis inversa se rellene después de un uso intenso.
c) Si el problema sobre la presión de agua por ósmosis inversa persiste, llame a un plomero calificado.

Requerimientos

- **Tubería de cobre de 1/4" (6,35 mm) de diámetro** para conectar el refrigerador a la tubería de agua. Asegúrese de que ambas terminales se corten en forma cuadrada.

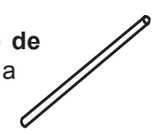

Para determinar cuánta tubería puede necesitar, mida la distancia desde la válvula que se encuentra en la parte de atrás del refrigerador hasta el suministro de agua. Después sume 8 pies (2,4 m). Asegúrese de que exista suficiente tubería extra para permitir el libre movimiento del refrigerador desde la pared.

- **Suministro de agua fría.** La presión de agua debe estar entre 0,138 y 0,82 MPa o 20 y 120 PSI en los modelos que no cuenten con filtro de agua y entre 0,276 y 0,82 MPa o 40 y 120 PSI en los modelos que cuenten con filtro de agua.

- **Taladro.**
- **Llave regulable de 1/2" (12,7 mm).**
- **Destornillador plano y tipo Phillips (estrella).**

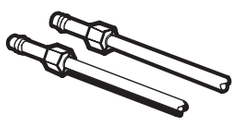

- **Dos tuercas de compresión de 1/4" (6,35 mm) de diámetro** con dos mangas para conectar la tubería de cobre a la válvula del refrigerador.

Si su tubería de cobre actual cuenta con alguna reducción en los extremos, necesitará un adaptador (disponible en las ferreterías) para conectar la línea de agua al refrigerador. También puede cortar la reducción con un cortador de tubo y después utilizar las conexiones de compresión antes mencionadas.

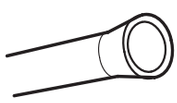

- **Válvula de paso** para conectar a la línea de agua fría. La válvula debe tener una entrada de agua con un diámetro interior de 5/32" (3,46 mm) en el punto de conexión del agua fría. Estas válvulas se pueden encontrar en cualquier paquete de conexión de agua fría. Antes de comprar, asegúrese de que la válvula cumpla con los estándares y requerimientos locales.

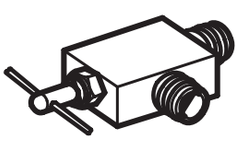

Instrucciones de instalación

Instale la válvula en la tubería que usa frecuente para ingerir agua.

Nota:

- Conecte solamente al suministro de agua potable.

1. Cierre el suministro principal de agua

Abra la llave más cercana para dejar fluir el agua y vaciar las tuberías.

2. Seleccione la ubicación de la válvula

Seleccione la ubicación de la válvula que ofrezca un mejor acceso. Es mejor conectar en una tubería vertical. Cuando sea necesario conectar en una tubería horizontal, haga la conexión en la parte superior o lateral, en vez de hacerlo en la parte inferior, para prevenir la acumulación de sedimentos.

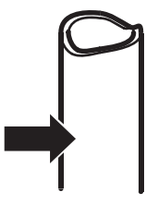

3. Taladre un orificio para la válvula

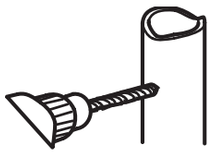

Taladre un orificio de 1/4" (6,35 mm) de diámetro en la tubería de agua.
Elimine la rebaba que quede después de hacer la perforación. Tenga cuidado de que el agua no llegue al taladro.
Si no realiza la perforación de 1/4" (6,35 mm) es posible que se reduzca la producción de hielo o que los cubos sean más pequeños.

4. Ajuste la válvula

Ajuste la válvula a la tubería de agua fría con una trampa para tubos.

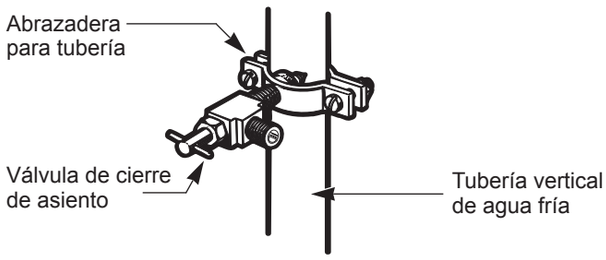

5. Ajuste la trampa

Ajuste la trampa hasta que el anillo de sello empiece a agrandarse.

Nota:

- No ajuste de más, ya que podría romper la tubería.

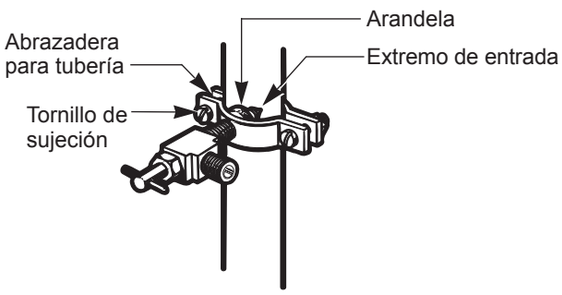

6. Coloque la tubería

Coloque la tubería entre la línea de agua fría y el refrigerador. Colóquela a través de una perforación hecha en la pared o el piso (detrás del refrigerador o a un lado del gabinete) tan cerca de la pared como sea posible.

Nota:

- Asegúrese de que exista suficiente tubería extra (8 pies [244 mm] enrollados en tres vueltas de 10" [25 cm] de diámetro) para permitir al refrigerador moverse fuera de la pared después de la instalación.

7. Conecte la tubería a la válvula

Ponga la tuerca de compresión y la férula para la tubería de cobre al final de la tubería, y conéctela a la válvula. Asegúrese de que la tubería esté completamente insertada en la válvula. Ajuste la tuerca con precaución.

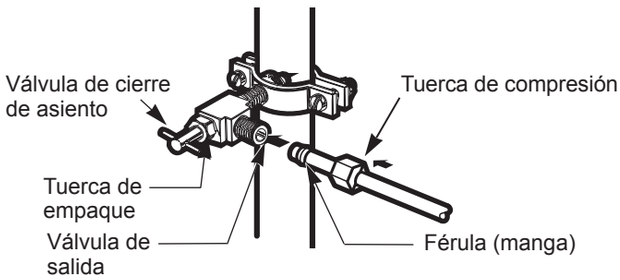

8. Drene la tubería

Abra el suministro principal de agua ① y drene la tubería hasta que el agua esté clara.

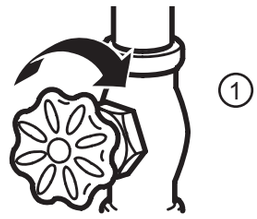

Abra el agua en la válvula de derivación ② y cierre después de haber drenado 1/4 de galón (1 L) de agua.

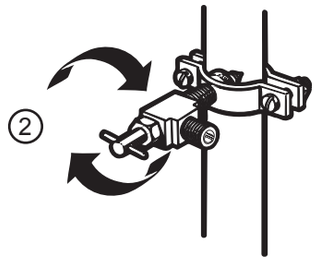

9. Conecte la tubería al refrigerador

Nota:

- Antes de hacer la conexión al refrigerador, asegúrese de que este no esté conectado al suministro de energía. Si su refrigerador no cuenta con filtro de agua, se recomienda que instale uno.
- Si el suministro de agua contiene arena o partículas relacionadas que puedan ser llevadas a través de la válvula, instale un filtro de agua en la tubería cerca del refrigerador.

Nota:

- Nunca utilice mangueras viejas o usadas. Siempre use mangueras nuevas para hacer un mejor uso y lograr un mejor servicio. Conecte siempre a un suministro de agua potable para su seguridad y salud.

- Extraiga el tapón de anillo ① de la válvula ubicada en la parte superior de dicho dispositivo.

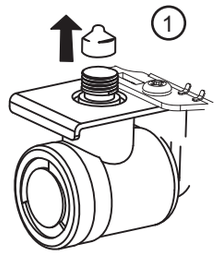

- Coloque la tuerca de compresión y la férula al final de la tubería. Inserte la tubería en la válvula de conexión tan adentro como sea posible. Apriete firmemente mientras sostiene la tubería.

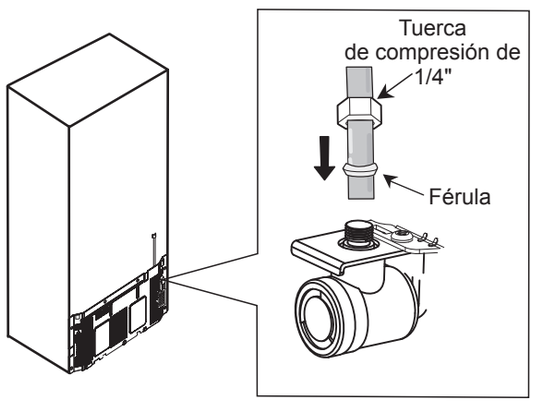

Sujete la tubería de las manijas o agarraderas ubicadas en la parte trasera del refrigerador. Primero, afloje el tornillo que sostiene la manija. Después, inserte la tubería en el orificio. Finalmente, vuelva a ajustar el tornillo.

10. Abra la válvula de derivación

Ajuste todas las conexiones que tengan fugas. Vuelva a poner la cubierta de acceso al compresor.

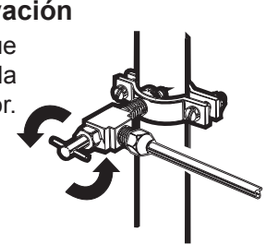

11. Conecte al refrigerador

Disponga la tubería de tal manera que no vibre con el refrigerador o la pared. Empuje el refrigerador hacia la pared.

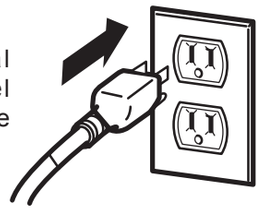

12. Encienda la máquina para hacer hielo

Accione el interruptor de la máquina para hacer hielo a la posición ON (Encendido). La máquina para hacer hielo no empezará a funcionar hasta que alcance su temperatura de funcionamiento de 15 °F (-9 °C) o menor. Comenzará a producir hielo automáticamente si el interruptor se encuentra en la posición ON (Encendido).

Guía de solución de problemas

Comprensión de los posibles sonidos

Es posible que el refrigerador nuevo genere ciertos ruidos que el anterior no producía. Es normal que se preocupe. La mayoría de los sonidos nuevos son normales. Superficies duras, como el piso, las paredes y los gabinetes, pueden hacer que los sonidos parezcan más fuertes de lo que son en realidad. A continuación, se describen los tipos de sonidos y qué puede causarlos.

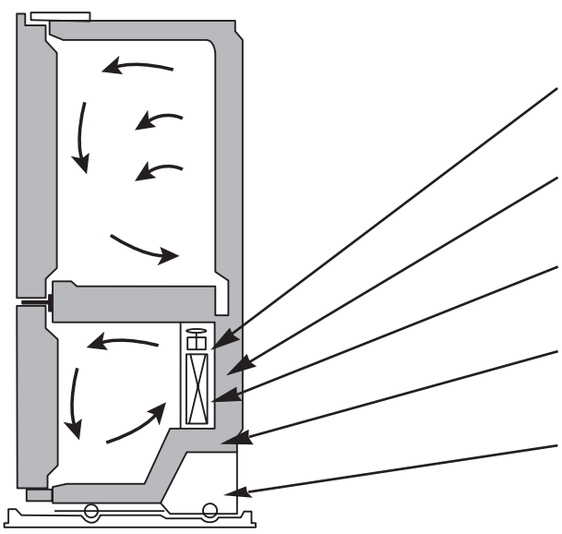

- El temporizador de descongelación hará un “clic” al iniciar y finalizar. El dispositivo de control de la temperatura también hará un “clic” cuando comience y termine el ciclo de refrigeración.
- Escuchará el sonido de una campanilla generado por el flujo del refrigerante, la tubería de agua o los objetos ubicados en la parte superior del refrigerador.
- El refrigerador está diseñado para funcionar eficientemente para conservar sus alimentos a la temperatura deseada usando la mínima cantidad de energía posible. Podrá escuchar un sonido vibrante que proviene de los ventiladores y del evaporador. La velocidad del ventilador puede incrementar cuando usted abre la puerta del refrigerador.
- Al final de cada ciclo, escuchará un goteo debido al flujo de líquido refrigerante en el refrigerador.
- La contracción y expansión de las paredes internas pueden causar un ligero sonido de estallido.
- Escuchará un sonido de goteo causado por el ciclo de descongelación.
- Durante el ciclo de descongelación, es posible que el agua genere un sonido de goteo.
- Es posible que escuche un sonido producido por el aire que se encuentra comprimido sobre el capacitor a causa del ventilador.
- Se puede escuchar agua corriendo durante el ciclo de descongelación.
- Debido al diseño para el bajo consumo de energía del refrigerador, los ventiladores permanecerán encendidos, durante el tiempo en que el interruptor de la puerta active la luz interna del compartimiento.

Problema	Posibles causas	Soluciones
El refrigerador no enciende	• El enchufe no está conectado correctamente. • Se ha fundido un fusible o el circuito de electricidad tiene fallas. • El refrigerador se encuentra en el ciclo de descongelación.	• Conecte firmemente el enchufe en una toma de corriente con la tensión adecuada. • Reemplace el fusible o restablezca el disyuntor. • Espere unos 30 minutos para que el ciclo de descongelación termine.
La luz no enciende	• Las luces interiores no funcionan correctamente.	• Las luces interiores son de iluminación LED y un técnico calificado debe realizar la reparación.

Problema	Posibles causas	Soluciones
Sonidos extraños o vibraciones	• El refrigerador no se encuentra firmemente asentado en el piso.	• Necesita ajustar los tornillos de nivelación debido a que el piso está débil o no es uniforme. Lea la sección Instalación.
El motor del compresor parece estar encendido por mucho tiempo	• El refrigerador que fue reemplazado era un modelo antiguo. • La temperatura ambiente está más caliente de lo normal. • La puerta se abre muy seguido o se ha almacenado una gran cantidad de alimentos. • El refrigerador está enchufado y el control se ha ajustado correctamente. • Las puertas no cierran correctamente. • La tubería del condensador está sucia.	• Los refrigeradores modernos con mayor capacidad de almacenamiento requieren mayor tiempo de funcionamiento. • El motor seguirá en operación cuando la temperatura ambiente sea alta. El motor puede estar encendido entre un 40 % y 80 % del tiempo. En condiciones de temperatura alta, el capacitor puede funcionar durante un largo periodo de tiempo. • Al agregar comida o abrir la puerta, el refrigerador se calienta. Es normal que el refrigerador opere por más tiempo para enfriar los compartimientos. (Lea la sección **Guía para almacenar alimentos**). Para ahorrar energía, tome lo que necesite en una sola ocasión, mantenga la comida ordenada para encontrarla fácilmente y cierre la puerta del refrigerador tan pronto como saque la comida. • El refrigerador tardará 24 horas para enfriarse completamente. • Empuje las puertas firmemente. Si no cierran, lea **Las puertas no cierran completamente** a continuación. • Esto evita la transferencia de aire y hace que el motor trabaje más duro y por más tiempo. Limpie la tubería del condensador.
Las puertas no cierran completamente	• El refrigerador no está nivelado. • Los paquetes de comida están obstruyendo las puertas. • El recipiente para hielo, el compartimiento de vegetales, los paneles y los estantes de la puerta están fuera de lugar o posición. • Los empaques se pegan. • El refrigerador se tambalea o parece inestable. • Se quitaron las puertas durante la instalación y no se instalaron apropiadamente.	• Lea la sección **Instalación del refrigerador** para nivelar el refrigerador. • Disponga los compartimientos de alimentos para liberar espacio entre las puertas y los estantes. • Empuje los contenedores y coloque la cubierta del cajón de vegetales, los paneles, los estantes y otros contenedores o compartimientos en sus posiciones correctas. Lea la sección **Instalación** y **funcionamiento**. • Limpie los anillos de sello y las superficies que tocan. Use un paño con un poco de parafina y aplique sobre los anillos de sello. • Nivele el refrigerador. Lea la sección **Cierre y alineación de las puertas**. • Extraiga y vuelva a colocar la puerta según la sección **Puertas del refrigerador: Cómo extraer y volver a colocar**.
Hay cristales de hielo sobre los alimentos	• No se ha cerrado correctamente la puerta. • La puerta se abre frecuentemente.	• Lea la sección **Las puertas no cierran completamente** que se encuentra más arriba. • Cuando la puerta se abre, el aire tibio y húmedo entra en el congelador, generando escarcha.
El hielo tiene un olor y sabor raros	• La máquina para hacer hielo se ha instalado correctamente. • El hielo se ha almacenado por mucho tiempo. • Los alimentos no se han empacado correctamente. • El suministro de agua contiene minerales y sulfuro. • El interior del refrigerador necesita limpieza. • El compartimiento para hielo necesita limpieza.	• No utilice los primeros cubos de hielo que se produzcan. • Deshágase del hielo viejo y haga un lote nuevo. • Vuelva a empacar los alimentos, ya que los olores y los sabores se pueden transferir al hielo. • Tal vez necesite instalar un filtro para eliminar los problemas de olores y sabores. • Lea la sección **Limpieza y mantenimiento**. • Vacíe el compartimiento y tire los cubos de hielo viejos.

Problema	Posibles causas	Soluciones
Hay agua en el compartimiento de drenaje	• El refrigerador se está descongelando. • Está más húmedo que lo normal.	• El agua se evaporará. Es normal que el agua caiga en el compartimiento de drenaje. • Puede que el agua que se encuentra en el recipiente tarde en evaporarse. Es normal cuando el clima está caliente y húmedo.
El refrigerador parece hacer demasiado ruido	• Los sonidos son normales en su refrigerador.	• Consulte la sección **Comprensión de los posibles sonidos**.
La máquina para hacer hielo no produce hielos o los cubos de hielo se congelan demasiado lento	• La puerta se dejó abierta.	• Espere 24 horas luego de la conexión para producir hielo. Vea la sección **Ajuste de los controles**. • Verifique si hay algo que obstruye el cierre de la puerta.
Es difícil abrir las puertas	• Los empaques están sucios o pegajosos. • La puerta se vuelve a abrir tan pronto como usted la cierra.	• Limpie los empaques y las superficies que tocan. Utilice un paño humedecido con parafina y también aplique sobre los anillos de sello. • Cuando abre la puerta, el aire a alta temperatura entra en el refrigerador. Cuando este aire se enfría, ocupa un menor volumen y crea un efecto de vacío. Si es difícil de abrir, espere 5 minutos y, luego, verifique.
La máquina para hacer hielo no funciona	• La máquina para hacer hielo está apagada. • El suministro de agua se ha cortado o no está conectado. • La temperatura del congelador está templada. • Los cubos de hielo apagan la máquina para hacer hielo.	• Encienda la máquina para hacer hielo (posición I). • Lea la sección **Conexión de la línea de agua**. • Espere 24 horas para que el congelador alcance su temperatura ideal. • Nivele los cubos a mano.
La temperatura está muy alta o se ha formado humedad en el interior del refrigerador	• Los conductos de ventilación están bloqueados. El aire frío circula desde el congelador al refrigerador y regresa a través de los conductos de ventilación que dividen estas secciones. • Las puertas se abren frecuentemente. • El control del refrigerador no se ha ajustado correctamente para las condiciones de la habitación. • Se acaba de agregar una gran cantidad de alimentos al compartimiento del refrigerador. • La comida no se ha empacado correctamente en cada compartimiento. • No se han cerrado correctamente las puertas. • El clima está húmedo. • El ciclo de descongelación automática ha terminado.	• Localice las ventilas usando su mano y mueva los paquetes que podrían estar bloqueando el flujo de aire. Vea la sección **Flujo múltiple**. • Cuando las puertas se abren, el aire tibio y húmedo entra al refrigerador. Para mantener fresca la temperatura en el interior del refrigerador, organice el contenido del refrigerador para que pueda tomar lo que necesita abriendo las puertas solo una vez. Cierre la puerta tan pronto como pueda. • Espere 24 horas para que la temperatura se estabilice. Si la temperatura es demasiado fría o caliente, mueva el control hasta llegar a la temperatura deseada. • Al agregar comida al refrigerador, este se calienta. Pueden pasar algunas horas hasta que el refrigerador regrese a su temperatura normal. • Envuelva la comida de manera uniforme y, antes de almacenar comida, seque los compartimientos para evitar acumulación de humedad. Si es necesario, empaque los alimentos según la sección **Guía para almacenar alimentos**. • Lea la sección **Las puertas no cierran correctamente**. • En climas húmedos, el aire contiene humedad, la cual se introduce al refrigerador cuando las puertas se abren. • Es normal que se formen algunas gotas de agua después de completar un ciclo de descongelación.

Especificaciones

MODELO	NR-CB74PV1XA NR-CB74PV1XB NR-CB74PV1XD
CAPACIDAD	Consulte la ficha de especificaciones.
DIMENSIONES EXTERIORES ANCHO × PROFUNDIDAD × ALTURA	1773 mm x 833 mm x 899 mm
PESO NETO	134 kg
REFRIGERANTE/CARGA	R134a/125 g
AGENTE DE SOPLADO	Ciclopentano
TENSIÓN NOMINAL	Consulte la ficha de especificaciones.
FRECUENCIA NOMINAL	

- Verifique la tensión de su refrigerador en la etiqueta de identificación ubicada en el interior del compartimiento del refrigerador.
  En caso de tener dudas, comuníquese con el Personal de servicio calificado de Panasonic.
  Las especificaciones están sujetas a modificaciones sin previo aviso.

No olvide

Siempre que su aparato presente problemas, contacte con el Servicio Autorizado Panasonic más próximo a su residencia, puesto que solamente el Servicio Autorizado posee:

- Técnicos capacitados por Panasonic;
- Manuales e informaciones técnicas proporcionadas por Panasonic;
- Equipos adecuados;
- Piezas originales.

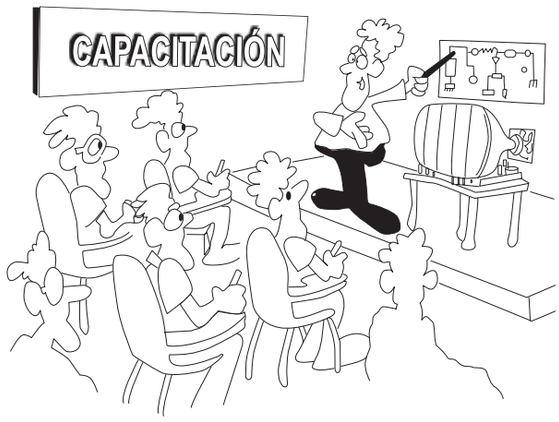

Proteja su Aparato

Confíe sus aparatos solamente al Centro de Servicio Autorizado de Panasonic.
No confunda con las "Oficinas Especializadas", puesto que solamente el Centro de Servicio Autorizado de Panasonic trabaja con las piezas originales, tiene sus técnicos capacitados por la fábrica, otorga garantía real de los Servicios realizados, trabaja bajo nuestra supervisión, recibe constantes orientaciones y actualizaciones.
Si, a pesar de todo lo anterior, el servicio no queda bien, usted puede solicitar nuestra intervención pero en el caso de la "Oficina Especializada" nada podemos hacer.

ANTES DE LLAMAR AL CSA, TENGA EN MANO EL MODELO Y NÚMERO DE SERIE DE SU APARATO.
ESAS INFORMACIONES SERÁN SOLICITADAS AL MOMENTO DE INICIAR LA ATENCIÓN.

Modelo:	Número de serie:

Panasonic Corporation
Website : http://www.panasonic.com
Made in Mexico
© Panasonic Corporation 2016
Y0616-0
Printed in Mexico